SINGER®

KULLANMA KILAVUZU
14T970C

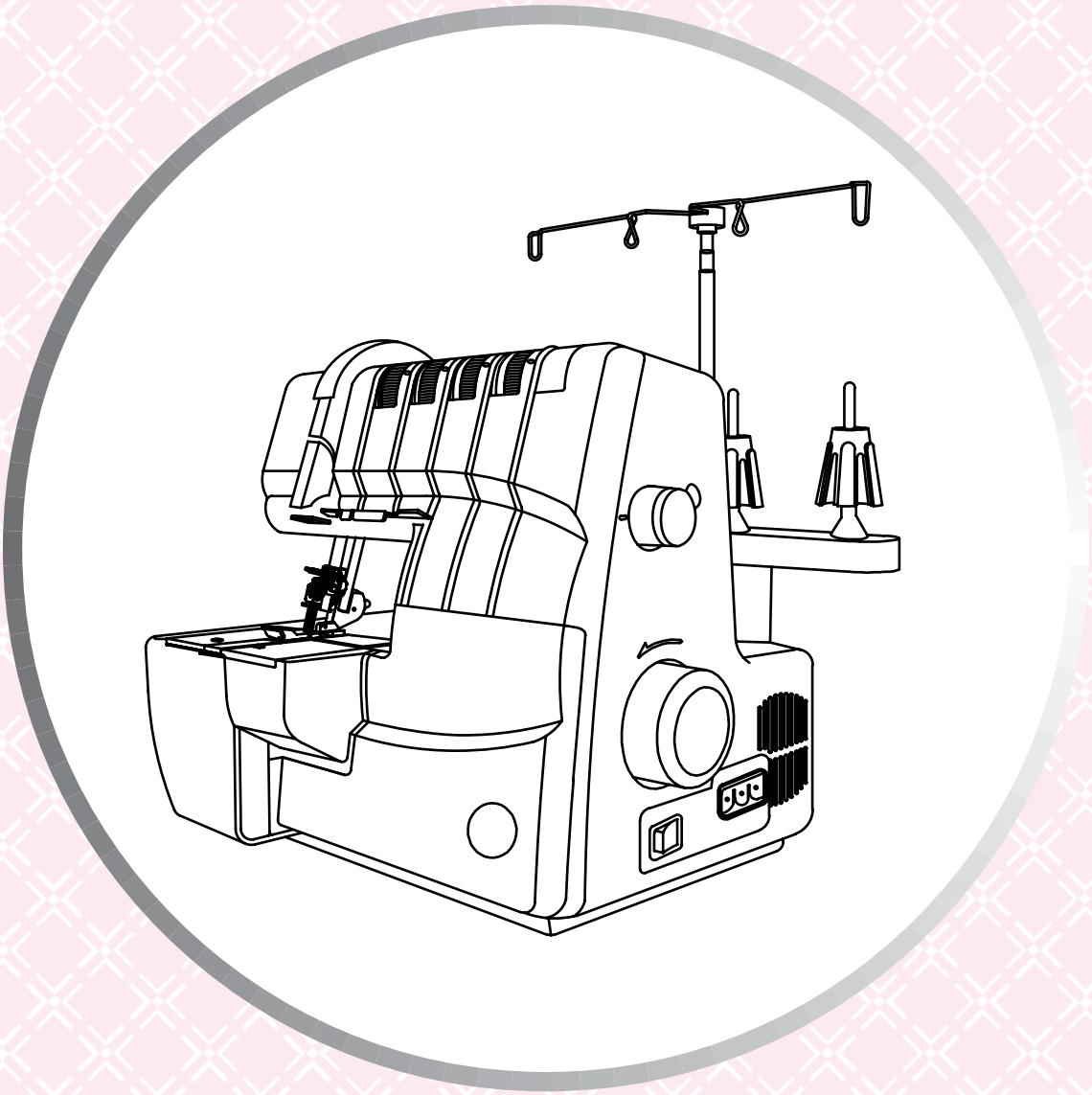

ÖNSÖZ

Bu Kombine Overlok, Zincir Dikiş ve Reçme Dikiş Dikiş Makinesini satın aldığınız için teşekkür ederiz. Evde kullanım için tasarlanan bu makine, gevşek malzemeden ağır malzemeye (hafif keten veya pamuktan kota) kadar dikiş işlerinizde size mükemmel performans sunacaktır.

Uygun kullanım ve optimum hizmet için lütfen bu Talimat Kılavuzuna bakın. Dikiş makinenizden en iyi biçimde yararlanmak için, makineyi çalıştırmaya koyulmadan önce Talimat Kitabının tamamını okuyun. Talimat Kitabını sayfa sayfa izleyerek makineyi tanıyın.

Size daima en modern dikiş özelliklerinin sağlandığından emin olmak için, üretici, gerekli olduğu düşünüldüğünde bu dikiş makinesinin görünümü, tasarımı veya aksesuarları üzerinde herhangi bir bildirimde bulunmadan ya da yükümlülük altına girmeden değişiklik yapmak hakkını saklı tutar.

ÖNEMLİ GÜVENLİK TALİMATLARI

Elektrikli bir alet kullanılırken aşağıdakiler de dahil olmak üzere temel güvenlik önlemleri daima izlenmelidir: Makineyi kullanmadan önce talimatları dikkatlice okuyun.

TEHLİKE - Elektrik çarpma riskini azaltmak için:

* Fişi takılıyken aletin asla denetimsiz bırakılmaması gerekir.

* Kullanımdan sonra ve temizlemeden önce her zaman için aletin fişini, elektrik prizinden hemen çıkarın.

* Lambayı değiştirirken daima fişi prizden çıkarın. Lamba ampulünü yalnızca aynı ve 240V/15W'luk maksimum nominal akıma sahip ampul ile değiştirin.

UYARI - Yanık, yangın, elektrik çarpması veya insanların yaralanma riskini azaltmak için:

* Bu aletin oyuncak olarak kullanılmasına izin vermeyin. Makine çocuklar ve sakat kişiler tarafından veya çocukların ve sakat kişilerin yanında kullanılırken çok dikkat edilmesi gerekir.

* Bu alet yalnızca bu kılavuzda açıklanan kullanım amacı için kullanın. Yalnızca üretici tarafından bu kılavuzda önerilen eklentileri kullanın.

* Kablo veya fiş hasarlıysa ya da doğru çalışmıyorsa veya makine yere düşürülmüş ya da hasar görmüşse veya suya düşürülmüşse bu aleti asla çalıştırmayın. İnceleme, onarım, elektriksel veya mekanik ayarlamalar için aleti en yakın yetkili bayiye veya servis merkezine gönderin.

* Aleti herhangi bir hava açıklığı tıkanmış halde asla çalıştırmayın. Dikiş makinesinin havalandırma deliklerine ve ayak pedalına hav, toz ve gevşek kumaş kaçmasını önleyin.

* Parmaklarınızı, hareket eden tüm parçalardan uzak tutun. Dikiş makinesinin iğnesinin ve kesicinin etrafında özel dikkat gösterilmesi gerekir.

* Daima uygun iğne plakasını kullanın. Yanlış plaka, iğnenin kırılmasına neden olabilir.

* Eğilmiş iğneleri kullanmayın.

* Dikiş dikerken kumaşı itmeyin veya çekmeyin. Bunun yapılması iğneye zarar vererek kırılmasına neden olabilir.

* İğne alanında; iğne alanına iplik takmak, iğneye iplik takmak, iğne değiştirmek, makaraya iplik takmak veya baskı ayağını değiştirmek ve benzeri gibi herhangi bir ayarlama işlemi yaparken dikiş makinesini kapalı pozisyona “O“ getirin.

* Kapakları çıkarırken, üst kesiciyi yükseltmek veya makaralara iplik takmak için kapaklar açık olduğunda, yağlama yaparken veya talimat kılavuzunda bahsi geçen herhangi bir başka kullanıcı bakım ayarlaması yaparken her zaman makinenin fişini elektrik çıkışından çıkarın.

* Hiçbir açıklığa hiçbir nesne düşürmeyin veya yerleştirmeyin.

* Dış mekanlarda kullanmayın.

* Aerosol (sprey) ürünlerinin kullanıldığı veya oksijen uygulanan yerlerde çalıştırmayın.

* Bağlantıyı kesmek için, tüm kontrolleri kapalı “O“ konuma getirin, ardından fişi prizden çıkarın.

* Prizden çıkarmak için kablodan çekmeyin. Kablodan değil fişten tutarak çıkartın.

* Temel olarak makinenin, kullanımda olmadığında elektrik gücü bağlantısının kesilmesi gerekir.

* Bu aletin güç kablosu hasar görmüşse, size en yakın yetkili bayi veya servis merkezi aracılığıyla özel bir kablo ile değiştirilmesi gerekir.

* Bu alet, çift yalıtımlı olarak tedarik edilir. (ABD/ Kanada hariç)

* Yalnızca aynı yedek parçaları kullanın. Çift yalıtımlı aletlerin bakım talimatlarına bakın.

* Yağın gözlerle temas etmesi halinde yağı, hemen su ile durulayın. Yanlışlıkla yağı yutmanız halinde hemen bir tıp doktoruna danışın.

* Makineyi çalıştırmadan önce kapağı kapatın.

ÇİFT YALITIMLI ÜRÜNLERİN BAKIMI. (ABD ve Kanada sürümü hariçtir). Çift yalıtımlı bir üründe topraklama yerine iki yalıtım sistemi sağlanır. Çift yalıtımlı üründe topraklama aracı sağlanmamış olup ürüne herhangi bir topraklama aracı eklenmesine de gerek yoktur. Çift yalıtımlı bir ürünün bakımı, sistem hakkında bilgi ve büyük özen gerektirir ve bakımın yalnızca yetkili servis personeli tarafından gerçekleştirilmesi gerekir. Çift yalıtımlı bir ürünün yedek parçaları, ürünün esas parçalarıyla aynı olmalıdır. Çift yalıtımlı ürün, 'DOUBLE INSULATION' (ÇİFT YALITIM) veya 'DOUBLE INSULATED' (ÇİFT YALITIMLI) etiketi ile işaretlenmiştir. Üründe ayrıca ⧈ sembolü de işaretlenmiş olabilir.

BU TALİMATLARI SAKLAYIN - Bu overlok dikiş makinesi, yalnızca evde kullanım için amaçlanmıştır.

* Talimatları makineye yakın uygun bir yerde tutun ve makineyi herhangi bir üçüncü tarafa vermeniz durumunda bunları da verin.

* Makineyi yalnızca kuru konumlarda kullanın.

* Riski tahmin edemeyebilecekleri için makineyi, çocuklara veya yaşlı insanlara asla denetimsiz olarak bırakmayın.

* Çocukların, makine ile oynamasına izin vermeyin.

* Aletin güvenli bir şekilde kullanımına ilişkin ilgili eğitim veya denetimin verilmiş olması ve mevcut olan tehlikeleri anlamaları durumunda bu alet, 8 yaş ve üzerindeki çocuklar ve fiziksel, algı veya zihinsel becerilerinde, tecrübe veya bilgisinde eksiklik olan kişiler tarafından kullanılabilir.

* Çocuklar, alet ile oynamamalıdır.

* Temizlik ve kullanıcı bakımının, denetim olmadan çocuklar tarafından yapılmaması gerekir.

* (İğneyi değiştirmek, makineye iplik takmak) gibi çalışma hazırlıklarını gerçekleştirirken her zaman makineyi kapatın.

* Denetimsiz bırakacaksanız, yanlışlıkla makineyi açma sonucunda oluşacak yaralanmayı önlemek için her zaman makinenin fişini çıkarın.

* Lambayı değiştiriyorsanız veya bakım işlemi (yağlama, temizlik) gerçekleştiriyorsanız her zaman makinenin fişini çıkarın.

* Islaksa veya nemli ortamdaysa makineyi kullanmayın.

* Asla kablodan çekmeyin, makineyi her zaman fişini kavrayarak prizden çıkarın.

* Pedala asla bir şey yerleştirmeyin.

* Hava delikleri tıkanmışsa makineyi asla kullanmayın, makinenin hava deliklerine ve ayak pedalına toz, fuzel ve artık kaçmasını önleyin.

* Makine yalnızca Wakaho tarafından üretilen 4C-326G/ 4C-316C/ 4C-345G/ 4C-326C ayak pedalı tipi ile kullanılabilir.

* Ayak pedalına bağlı olan tedarik kablosu hasar görmüşse, bir tehlike oluşmasını önlemek için üretici veya servis aracısı ya da benzer şekilde yetkili bir kişi tarafından değiştirilmesi gerekir.

* Avrupa kontak penceresi sağlanmıştır.

* Normal çalıştırmada ses basınç seviyesi, 76dB(A)'dan daha düşüktür.

İÇİNDEKİLER

		Sayfa
1.	Temel parçalar	61
2.	Aksesuarlar	63
3.	İğne bilgileri	63
4.	İlikçi kapağı nasıl açılır?	64
5.	İlikçi kapağının arkasındaki temel parçalar	64
6.	Dikiş dikme öncesinde hazırlık	64
7.	İplik takmaya hazırlık	66
	* İplik Kılavuzu Tutucunun Ayarlanması	66
	* Dökülme Önleyici Ağ	66
	* Makara Tutucusu	66
8.	İğneler nasıl çıkarılır ve takılır?	67
	* İğne Konumu	67
	* İğneleri Çıkarmak İçin	67
	* İğneleri Takmak İçin	67
9.	Dikişlerin seçimi	68
10.	Kullanışlı referans tablo	68
11.	Reçme dikişi nasıl dikilir?	69
12.	Makineye iplik takma	72
	* İplik Takma Şeması: Üç İplikli Reçme/Zincir Dikiş	72
	* Tansiyon Renk Kodu Reçme Dikişi	72
	* Üç İplikli Reçme Dikişi için Önerilen Tansiyon Ayarları	81
	* İplik Takma Şeması: Reçme Dikişi - İki İplikli Dar	82
	* Tansiyon Renk Kodu: İki İplikli Dar Reçme	82
	* İplik Takma Şeması: Reçme Dikişi - İki İplikli Geniş	88
	* Tansiyon Renk Kodu: İki İplikli Geniş Reçme	88
	* İki İplikli Reçme Dikişi için Önerilen Tansiyon Ayarları	94
	* İplik Takma Şeması: Zincir Dikiş	95
	* Tansiyon Renk Kodu: Zincir Dikiş	95
	* İkili Zincir Dikişi için Önerilen Tansiyon Ayarları	99
13.	İpliklerin değiştirilme şekli: Bağlama yöntemi	102
14.	Dikiş uzunluğunun ayarlanması	103
15.	Baskı ayağının basıncının ayarlanması	103
16.	Diferansiyel besleme	104
17.	Makine bakımı	105
18.	Geçmeli tipte baskı ayağı	107
19.	Sorun giderme tablosu	108
20.	Giysi, iplik ve iğne arasındakı ilişki	109
21.	Özellik	110

1. TEMEL PARÇALAR

1. İplik Kılavuzları ve Tutucu
2. Taşıma Kolu
3. Sol İğne İplik Tansiyon Kadranı (mavi)
4. Orta İğne İplik Tansiyon Kadranı (yeşil)
5. Sağ İğne İplik Tansiyon Kadranı (kırmızı)
6. Zincir Dikiş İlikçi İpliği Tansiyon Kadranı (sarı)
7. İğne Plakası
8. Kumaş Plakası
9. İlikçi Kapağı
10. Elektrik & Aydınlatma Düğmesi
11. Dikiş Uzunluğu Kadranı
12. El Çarkı
13. Makara Sehpası
14. Koni Adaptör
15. Makara Pimi

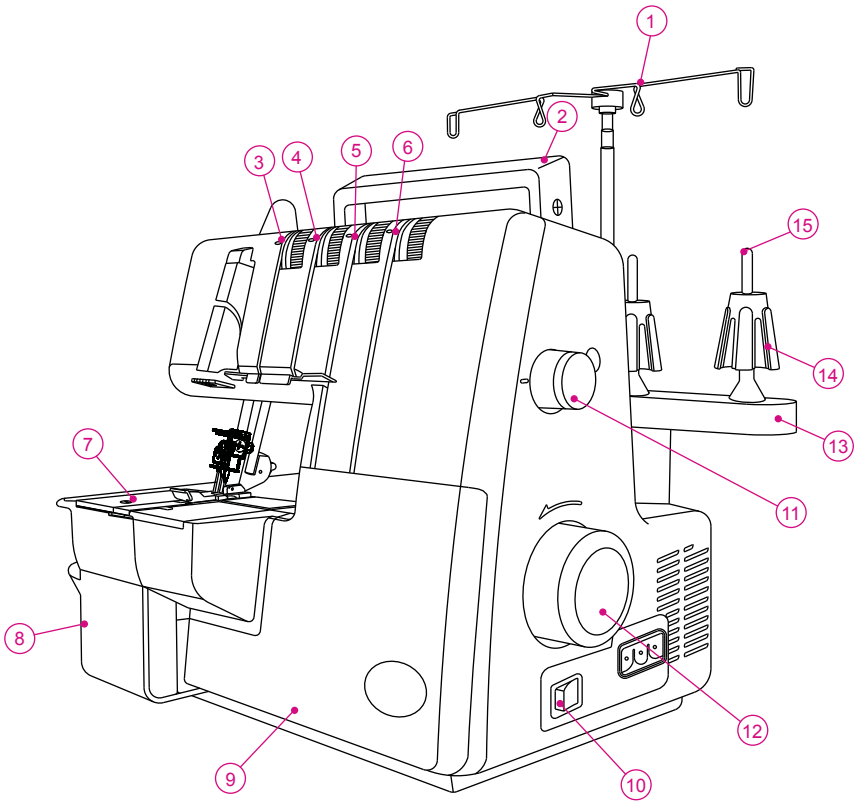

16. Baskı Ayağı Kaldırma Kolu ve Tansiyon Gevşetme Düğmesi
17. Diferansiyel Besleme Ayar Kolu
18. Ayak Baskısı Ayarlama Kadranı

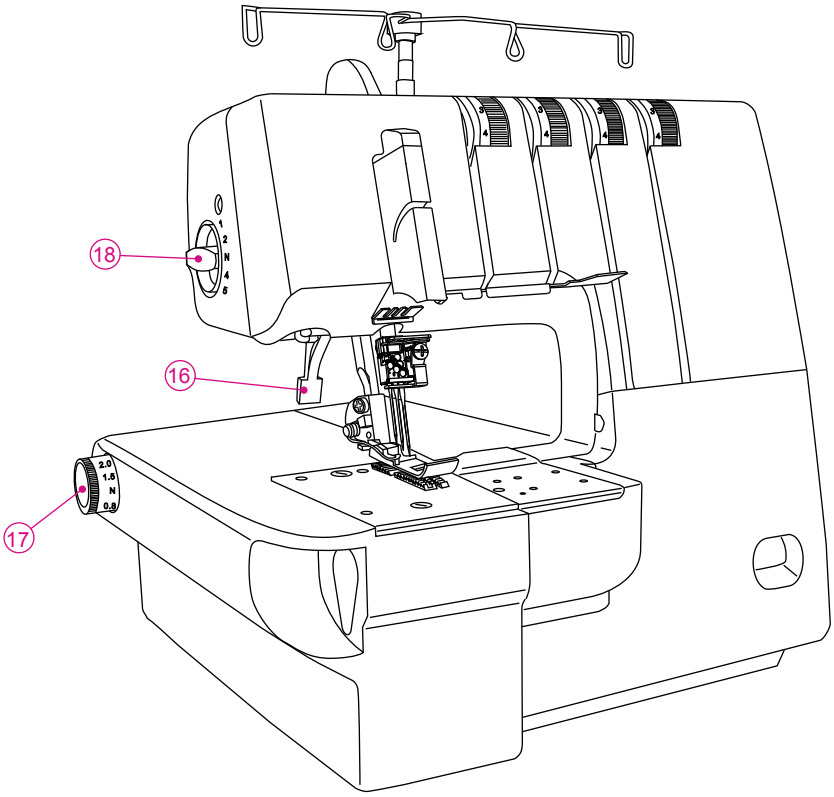

2. AKSESUARLAR

Aksesuar kutusunda bulunan aksesuarlar

1.	Tornavida (büyük boy)	1
2.	İp Çözücü Makarası Tutucu	4
3.	Dökülme Önleyici Ağ	4
4.	Yağlayıcı	1
5.	Alyan Tornavida (küçük)	1
6.	Cımbız	1
7.	İğne Seti	1
8.	Fırça	1
9.	Makara Tutucu	1
10.	Makine Kapağı	1

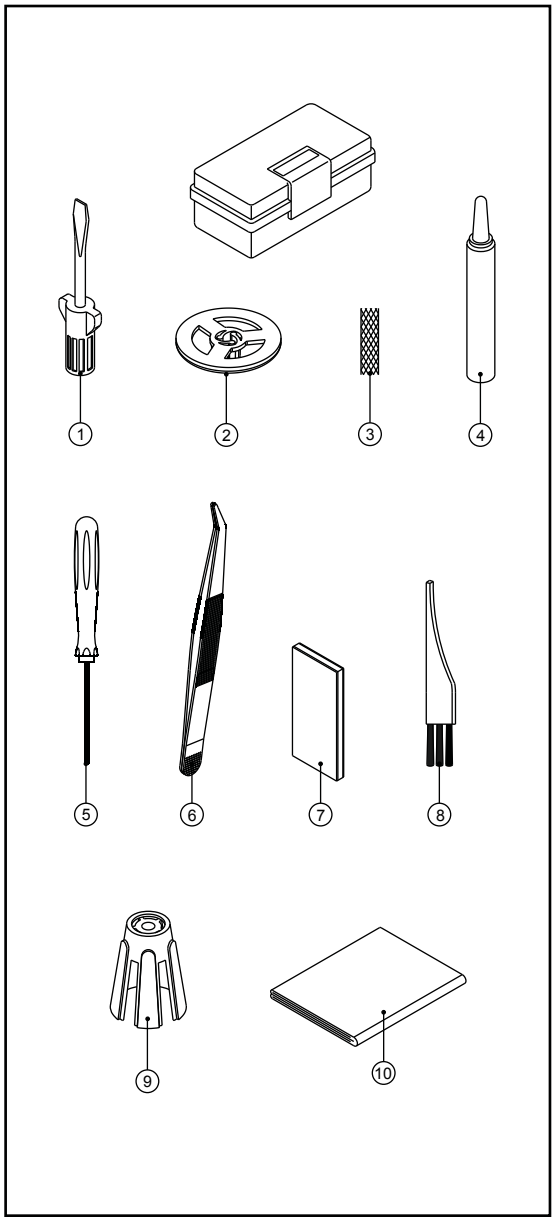

3. İĞNE BİLGİLERİ

- Bu reçme dikişinde, iğnenin geriye doğru geçme riskini ortadan kaldıran düz milli endüstriyel iğne kullanılır.
- Bu reçme dikişinde, hiçbir türden veya boyuttan, ev tipi standart bir dikiş makinesi iğnesi kullanmayın.
- SİNGER 2022 İğne boyutu 14/90 makineye uygundur.
- Yalnızca aksesuar kutusunda verilen 14/90 ve 12/80 boyutlu SİNGER 2022 İğnelerini kullanın.

SINGER 2022
Overlok iğnesi

4. İLİKÇİ KAPAĞI NASIL AÇILIR?

Dikkat:
Güç düğmesini kapattığınızdan emin olun.

- Kapağı sağa doğru sonuna kadar itin.
- Kapağı kendinize doğru aşağı indirin.

Dikkat:
İlikçi kapağının dikiş dikerken kapalı olduğundan emin olun

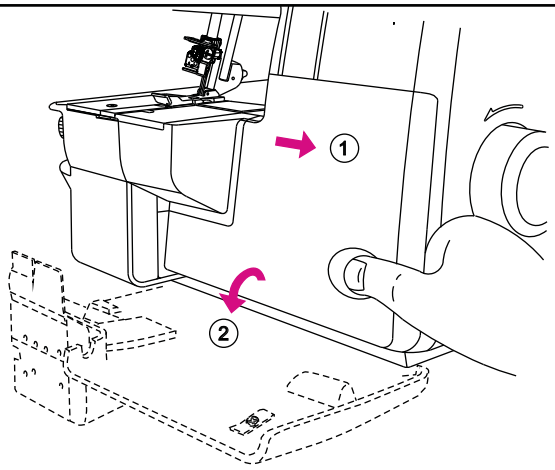

5. İLİKÇİ KAPAĞININ ARKASINDAKİ TEMEL PARÇALAR

1. İlikçi Kapağı/Zinciri

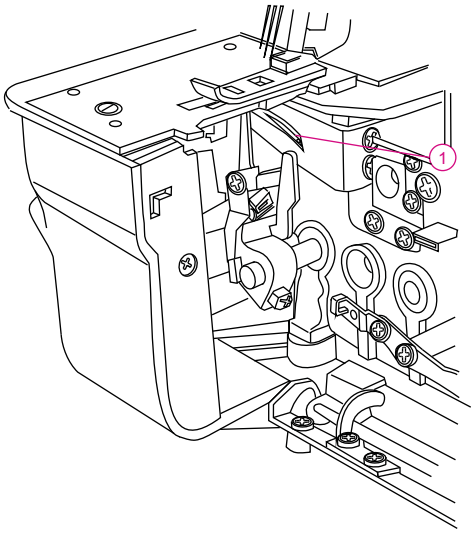

6. DİKİŞ DİKME ÖNCESİNDE HAZIRLIK

- Kontrol/elektrik fişini makine soketine bağlayın.
- Güç kablosunun fişini elektrik çıkışına takın.
- Güç Düğmesi: Açmak “ON” için " I " işaretli tarafa basın
  Kapatmak “OFF” için "O" işaretli tarafa basın
- Makineyi çalıştırmak ve hızı kontrol etmek için, kontrole basın.
- Baskı arttıkça makine daha hızlı dikiş yapacaktır.
- Makinenin dikiş yapmasını durdurmak için ayağınızı kontrolden çekin.

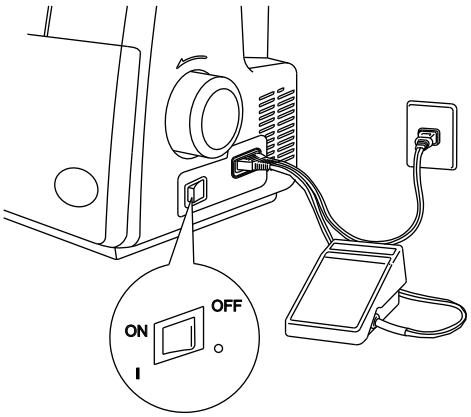

UYARI:

Yalnızca bu makine ile birlikte verilen kontrolü kullanın.
(Yalnızca ABD ve Kanada için Tip 4C-316B.)
Sonraki sayfada bulunan “Uyarıya” baktığınızdan emin olun.

POLARİZE FİŞ BİLGİLERİ (YALNIZCA ABD VE KANADA İÇİN)

Bu makine polarize fişe sahiptir (bir ucu diğerinden daha geniştir). Elektrik çarpması riskini azaltmak için, fişin polarize prize sadece tek yönde takılabilmesi amacıyla tasarlanmıştır. Eğer fiş prize tamamıyla uymuyorsa fişi ters çevirin. Yine de uymuyorsa uygun prizin takılması için kalifiye bir elektrikçiyle görüşün. Asla priz üzerinde değişiklik yapmayın.

Uyarı:

* Elektrik şebekesinin (duvar prizi) elektriksel voltajının motorla aynı nominal voltajda olduğundan emin olun.

* Yere düşmesi önlemek için ayak kontrolünü dikkatli biçimde tutun. Kullanılmadığında kontrolün üzerine herhangi bir şey yerleştirmediğinizden emin olun.

* İğneleri, baskı ayağını değiştirirken veya makineyi denetimsiz bıraktığınızda güç kablosunun fişini elektrik prizinden çıkarın. Bu, makinenin kontrole basılarak kazayla çalıştırılma ihtimalini ortadan kaldırır.

7. İPLİK TAKMAYA HAZIRLIK

İplik Kılavuzu Tutucunun Ayarlanması

- İplik kılavuzunu, Köpük Ambalajın üst kısmından çıkarın ve sağdaki şekilde gösterildiği gibi yerleştirin.
- Bu makine, köpük ambalajın üst kısmında bulunan ipllik kılavuzu ile teslim edilir.
- İplik kılavuzu tutucusunu tamamen uzatın.
- Doğru biçimde yerleştirildiklerinde, teleskobun üzerindeki iki nokta yerine klik sesi çıkararak oturacaktır.
- İplik kılavuzlarını makara pimlerinin üzerinde ortalayın.
- İpliği, makara pimi üzerindeki koni adaptörlerinin üzerine yerleştirin.

Dikkat: Yeni makinenize, Üçlü Reçme Dikişi dikmek için iplik takılmıştır. İpleri bağlama ile ilgili talimatlar için Sayfa 45'teki talimatlara bakın.

Dökülme Önleyici Ağ

- Koniden kolayca dökülebilen sentetik iplikler kullanırken, dökülme önleyici ağın üst kısmında bulunan en üst kısımdaki iplik ucu askısını sağda gösterildiği gibi serbest bırakarak, dökülme önleyici ağı, ipliğin üzerine makineye serin.

Makara Tutucusu

- Normal bir iplik makarası kullanırken, makine ile birlikte verilen makara tutucusunu sağda gösterildiği gibi iplik makarasının üzerine takın.

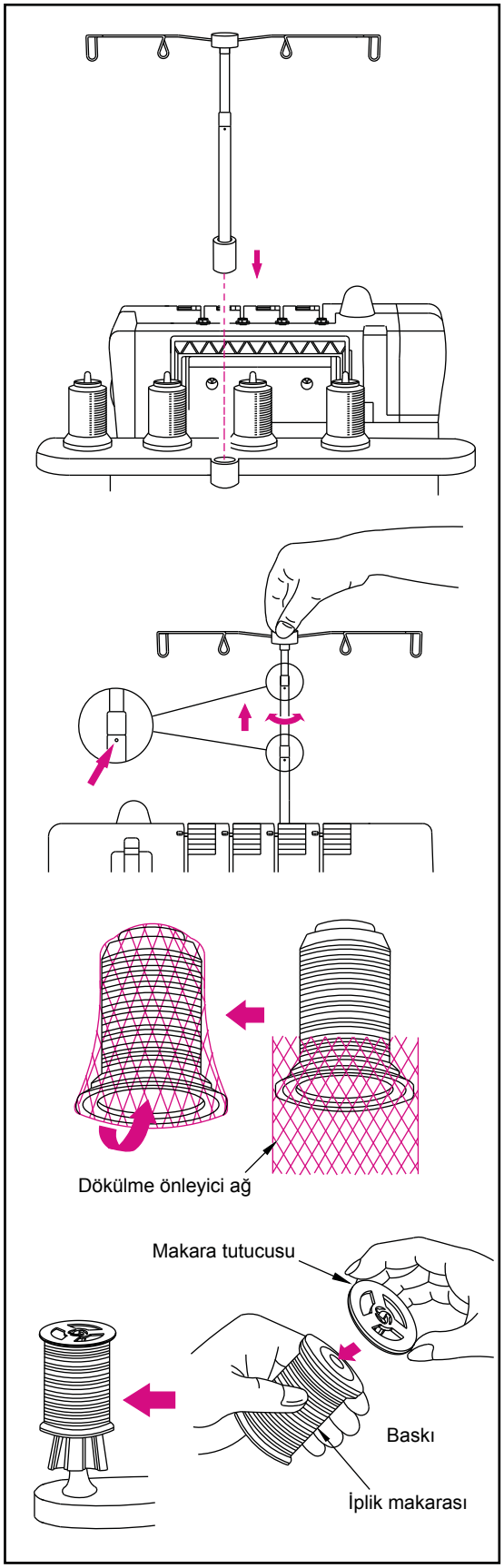

8. İĞNELER NASIL ÇIKARILIR VE TAKILIR?

İğne Konumu

- Bu makinelere, iğne klempine şekilde gösterildiği gibi üç iğne takılabilir.
- Talimat Kitabında, sağda iğne klempleri gösterilerek farklı iğne konumlarına değinilmiştir.

Dikkat: Tüm reçme dikişi iğneleri yerleştirildiğinde, sol iğne diğerlerinden biraz daha yüksek olacaktır.

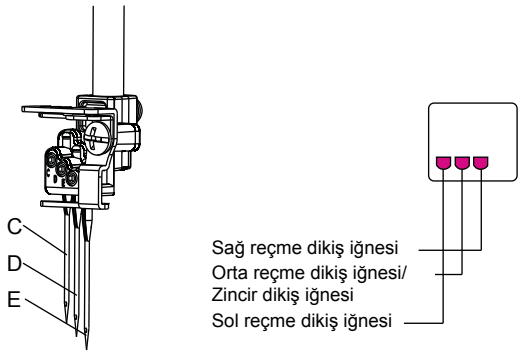

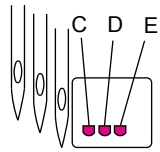

Sol, orta ve sağ reçme dikiş iğne ipliği

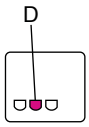

Zincir dikiş iğne ipliği

İğneleri Çıkarmak İçin

Dikkat:
İğneleri çıkarmadan önce makinenin elektrik prizi ile bağlantısını kestiğinizden emin olun.

- İğneler en yüksek konuma gelene kadar el çarkını kendinize doğru çevirin.
- kalın bir kumaş parçasını [hissedilebilecek türden] baskı ayağının altına yerleştirin. İğneleri yarısına kadar kumaşın içine alçaltın.
- İğne tutma vidalarını alyan tornavida ile gevşetin ancak çıkarmayın. İğneleri parmaklarınızla tutun ve iğne çubuğunu yükseltin. İğneler kumaşta kalacaktır.

C. Sol reçme dikiş iğnesi
D. Orta reçme dikiş iğnesi
E. Sağ reçme dikiş iğnesi

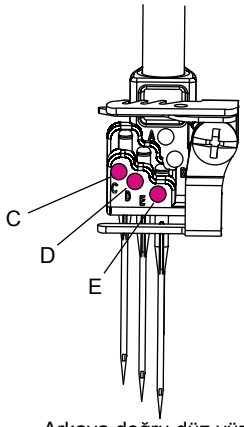

Arkaya doğru düz yüzey

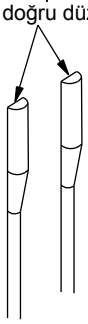

Dikkat:
Şu anda dikiş dikmek için kullanılmayan belirli iğneyi çıkardıktan sonra, iğne klempinin vida deliğinde bulunan iğne tutma vidasını yalnızca deliğe sıkışacak kadar sıkmayı unutmayın. Delikteki vidayı çok fazla sıkmayın, aksi takdirde iğne klempi zarar görecektir.

İğneleri Takmak İçin

- İğneyi, düz yüzeyi arkaya bakacak şekilde tutun.
- İğneyi, iğne soketinin içine doğru gidebildiği kadar itin.
- İğne yakarken, iğneyi önce iğne plakasındaki deliğe yerleştirmeniz durumunda iğne, iğne soketi ile aynı hizaya gelecektir. Ardından yukarıya doğru yönlenir

Bu makinede SINGER 2022 iğneleri kullanılır. Standart Ev Tipi İğneler kullanmayın.

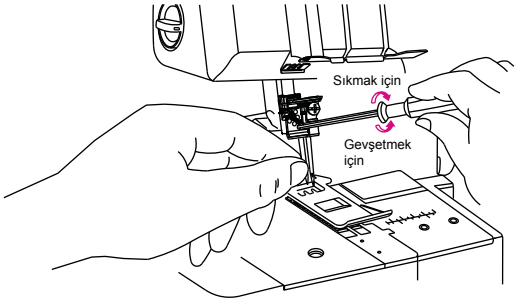

9. DİKİŞLERİN SEÇİMİ

Bu makine iğne konumlarının, iplik takma yöntemlerinin, tansiyon ayarının kombinasyonlarına bağlı olarak 4 dikiş türü üretme kapasitesine sahiptir.

Dikiş Tipi			Referans Sayfa
1. Çift Zincir Dikiş	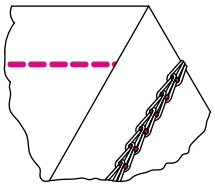	1 iğneli 2 iplikli düz dikiş, teğel veya dekoratif dikiş yapmak için kullanılır. Sağ ilikçiyi ve hareketli bıçağı devreden çıkararak kumaşın kenarından istenen mesafede kapitone dikişler de dikilebilir.	39
2. Dar Reçme Dikişi (2,8mm)	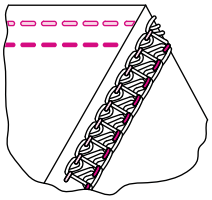	2 iğneli, 3 iplikli reçme dikişi jarse, vb. gibi esnek kumaşlar için uygundur. Sol ve orta iğneler kullanılarak dar bir dikiş oluşturulur.	25
3. Geniş Reçme Dikişi (5,6mm)	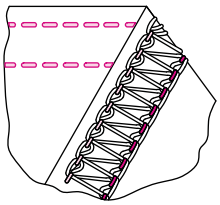	2 iğneli, 3 iplikli reçme dikişi jarse, vb. gibi esnek kumaşlar için uygundur. Sol ve sağ iğneler kullanılarak geniş bir dikiş oluşturulur.	32
4. Üçlü Reçme Dikişi (5,6mm)	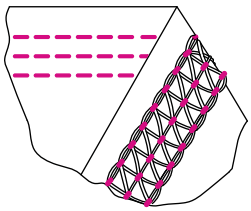	3 iğneli, 4 iplikli reçme dikişi, jarse vb. gibi esnek kumaşlar için uygundur. Sol, orta ve sağ iğne kullanılarak üçlü bir dikiş oluşturulur.	16

10. KULLANIŞLI REFERANS TABLO

	Dikiş Tipi		Tansiyon Kadranı: Gösterilen sayılar, Standart#60 polyester ters bükümlü iplikli orta ağırlıktaki kumaşlar için ortalama ayarlardır				Sayfa
			Mavi	Yeşil	Kırmızı	Sarı	
1	Çift Zincir Dikiş			7,0		7,5	39
2	Reçme dikişi, dar	2,8mm	6,0	7,0		6,5	25
3	Reçme dikişi, geniş	5,6mm	6,0		7,0	6,0	32
4	Üçlü reçme dikişi	5,6mm	6,0	7,0	7,0	4,0	16

Kadranlar daha büyük sayılara çevrildikçe iplik tansiyonu daha sıkı olur. Talimat kitabında verilenlerin yanı sıra bu sayfada gösterilen tansiyon ayarları önerilen yol gösterici bilgilerdir. İplik tansiyonlarını kumaşa ve kullanılan ipliğin boyutuna uygun biçimde ayarlayın.
En iyi sonuçlar için tansiyon ayarlarını bir kerede yarım değerden fazla olmayacak şekilde küçük artışlarla yapın.
* No.1'de verilen koşullar altında zincir dikişi yaparken, dikiş uzunluğunu 2mm'nin üzerine ayarlayın.
* No.2, 3, 4'te verilen koşullar altında reçme dikişi yaparken, dikiş uzunluğunu N'nin (2,5mm) üzerine ayarlayın.

11. REÇME DİKİŞİ NASIL DİKİLİR?

- Bu makine, 3 iplikli 5,6 mm genişliğinde alttan reçme dikişi yapabilir.
- Reçme dikişi, düz bağlantı dikişlerinin (düz dikiş) yanı sıra, tişörtlerin ve svetşörtlerin reçme dikişlerini yapmak, kenarlarını kıvırmak veya üst yaka dikişlerini dikmek için kullanılabilir.
- Reçme dikişi, jarse gibi esnek kumaşlar için en uygun dikiştir.
- Kot gibi dokuma kumaşlarda kullanılabilir ancak tansiyon ayarlarına çok dikkat edilmelidir aksi takdirde ipliğin kopma veya atlama olasılığı vardır.
- Kotu dikerken atlama oluyor veya ip kopuyorsa, önce iğneleri değiştirin ve ardından tansiyonu azar azar (her seferinde 1/4 [çeyrek] sayı) ayarlayın.

Makine Kurulumu

Dikkat:
Güç düğmesini kapattığınızdan emin olun.

- İlikçi kapağını açın. (Bkz. sayfa 8)
- Üçlü 5,6mm'lik reçme dikiş için sağ reçme dikiş iğnesini (E), orta reçme dikiş iğnesini (D) sol reçme dikiş iğnesini (C) takın.
- İpliği iğnelerden (E), (D) ve (C) ve reçme dikiş ilikçisinden [sarı] geçirin.
- Kapitone kılavuz plakasının üzerindeki ölçekler, orta reçme dikişi iğnesine olan mesafeyi gösterir. Kumaş kenarını konumlandırırken bunu bir kılavuz olarak kullanın.
- İlikçi kapağını kapatın.

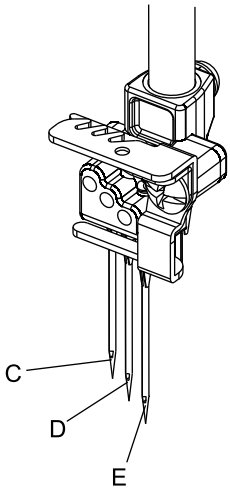

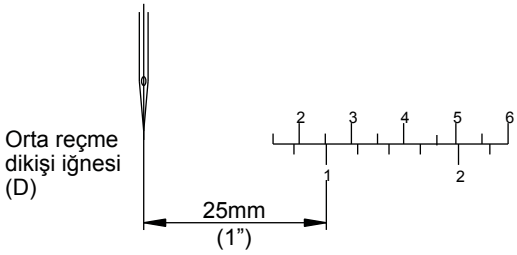

Reçme Dikişi ile İlgili Ek Bilgiler

Dikişe başlarken

- Baskı ayağını yukarı kaldırın. (a)

- Baskı ayağının altına, iğnenin arkasına kumaş yerleştirin. (b)
- Baskı ayağını indirin. (c)

Not:
Dikişe kumaşın ortasından başladığınızda, kumaşı dikişin istenen başlangıç noktasına yerleştirin. (d)

Dikişin sonunda

İğnelerin altındaki kumaş bittiğinde dikişi durdurun

- Baskı ayağını yukarı kaldırın. (e)

- El çarkını kendinize (saat yönünün tersine) doğru bir tur döndürün, ardından tekrar bir tur ters yönde (saat yönünde), iğneleri en yüksek konumda durdurarak çevirin. (f)

- Baş parmağınızı dikişlerin üzerine yerleştirin, ardından kumaşı hafifçe makinenin arkasına doğru çekin ve iplikleri kesin. (g)

Not:
Reçme dikişi yaparken zincir yapmak mümkün olmadığından, reçme dikişi yaparken izlenecek talimatlar verilmiştir. (h)

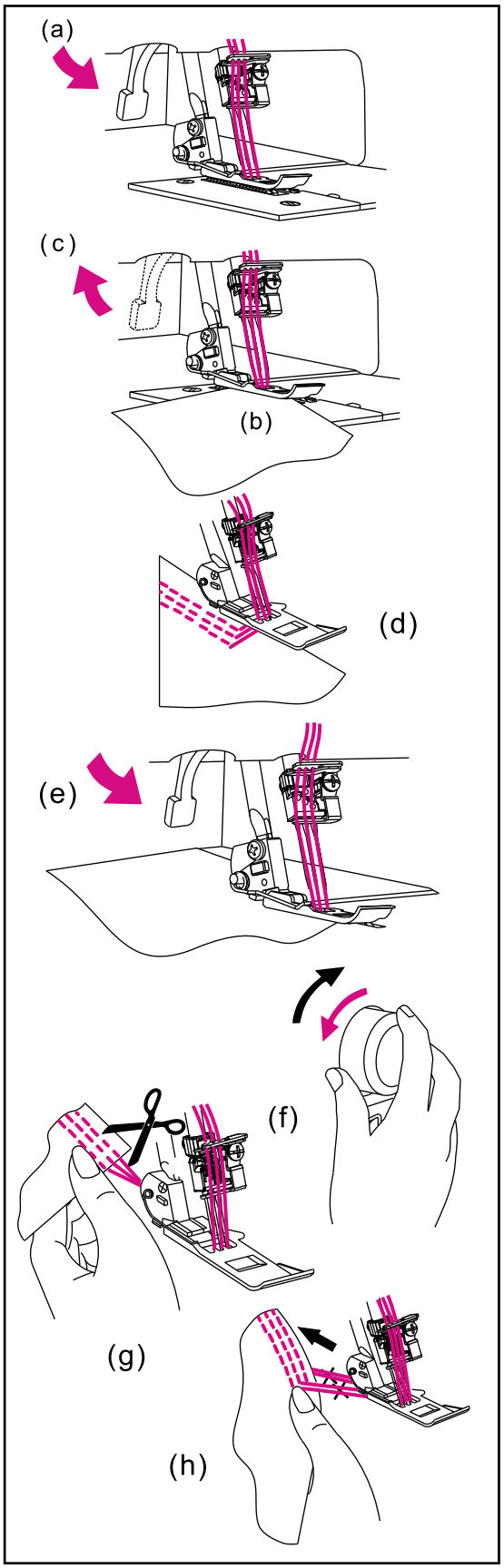

Kapitone Dikiş Ucunu Sağlamlaştırma

- Kapitoneler, dikişin sonunda ilikçi ipliği çekildiğinde sökülecceğinden, kapitone bitimini aşağıdaki yöntemle sağlamlaştırın.

- Kumaşın kenarı boyunca dikiş dikerken, kumaş kenarının dışına çıkan iğne ipliklerini iplikleri (2 veya 3 ipliği), sağdaki şekilde gösterildiği gibi önce birlikte düğümleyin. Ardından bu iplikleri ilikçinin iplikleriyle düğümleyin.

- Dikiş yarıda bırakılmışsa, iğne ipliklerini (2 veya 3 iplik) kumaşın alt tarafına çekin ve iplikleri yukarıda anlatıldığı gibi düğümleyin.

- Fazla iplikleri kesin.

Dikkat: Normalde, kapitone dikişler, dikişin başladığı yerden sökülmez ancak kapitone dikiş ucunu, anlatılan aynı adımları izleyerek sağlamlaştırmak güvenlidir.

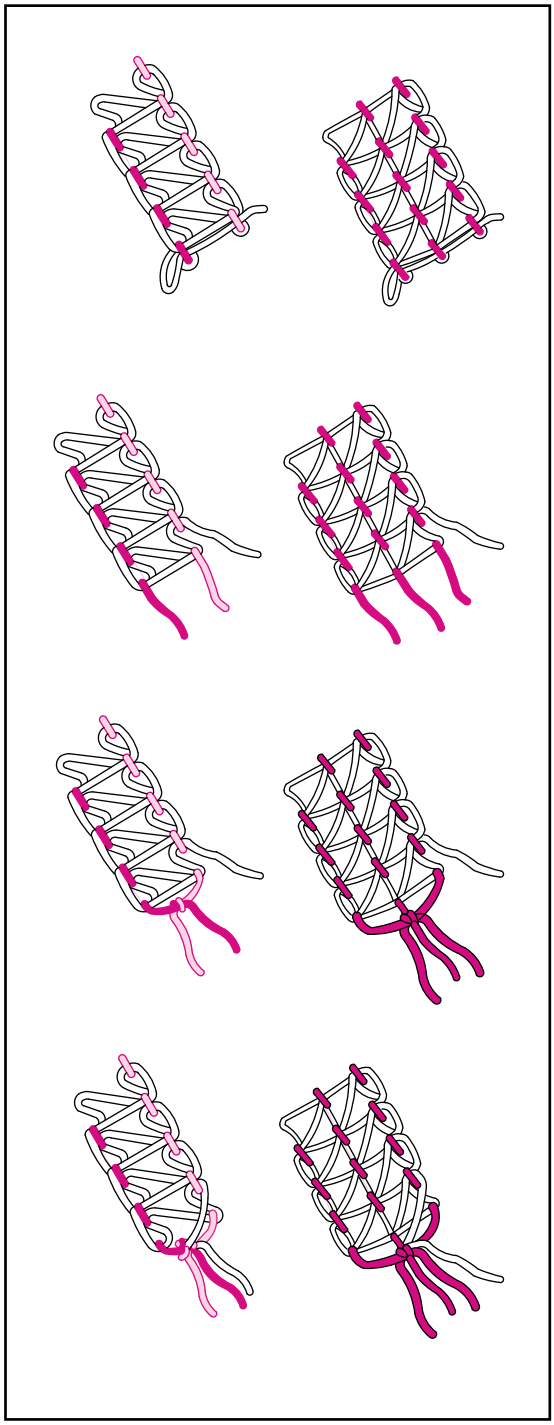

12. MAKİNEYE İPLİK TAKMA

İplik Takma Şeması:
Üç İplikli Reçme/Zincir Dikiş

- İlikçi kapağının iç kısmında, hızlı başvuru kaynağı olarak kullanılmak üzere renk kodlu bir iplik takma şeması bulunur.
- Makineye, sağda gösterildiği gibi 1'den 2'ye doğru iplik takın.

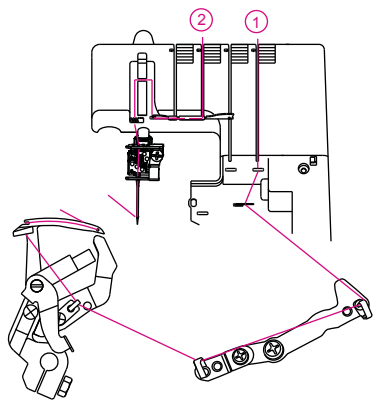

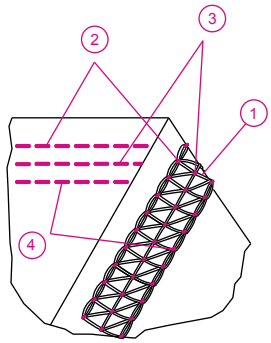

Tansiyon Renk Kodu Reçme Dikişi

1. Reçme dikişi ilikçi ipliği ..... Sarı
2. Sağ iğne ipliği ..... Kırmızı
3. Orta iğne ipliği ..... Yeşil
4. Sol iğne ipliği ..... Mavi

1) İplik Takma - Zincir Dikişi/Reçme Dikişi İlikçisi (Sarı)

- Zincir dikişi/reçme dikişi ilikçisine 1~10'da gösterildiği gibi iplik takın.

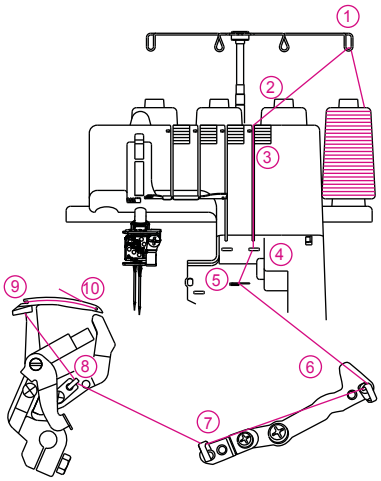

- Tansiyon disklerini serbest bırakmak için Baskı ayağını kaldırın.

- İpliği, arkadan öne doğru 1. iplik kılavuzu boyunca geçirin.

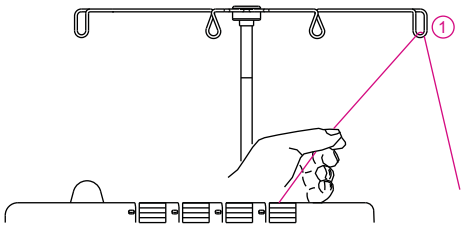

- İpliği, kılavuzun altına kayana kadar sola çekerek, üst kapağın iplik kılavuzuna geçirin. Ardından ipliği şekilde gösterildiği gibi düğmenin sağ tarafına doğru çekin.

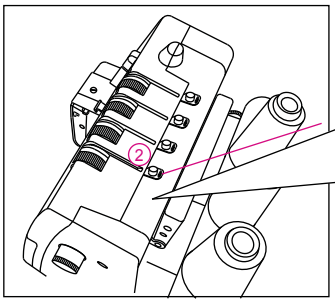

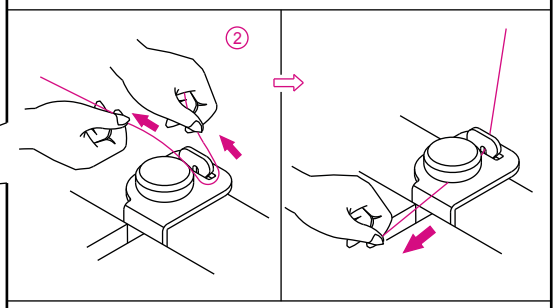

- İpliği parmaklarınızla tutarken, tansiyon diskleri arasından geçirin ve tansiyon diskleri (3) arasına doğru şekilde yerleştiğinden emin olmak için aşağıya doğru çekin.

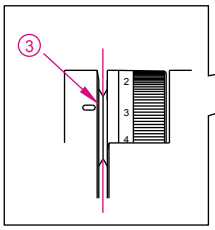

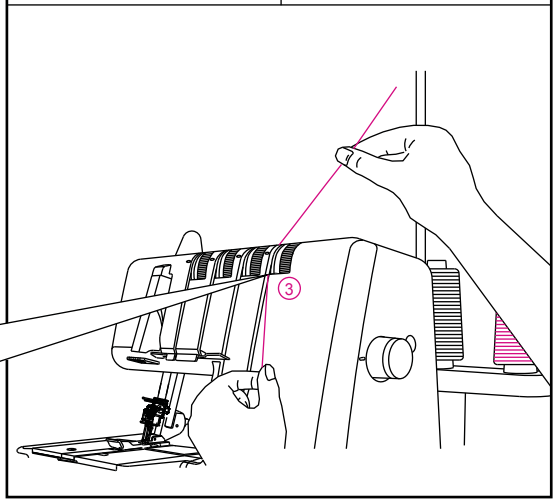

- Zincir dikiş ilikçisi iğne plakasından 10mm dışarı çıkana kadar el çarkını kendinize doğru döndürün.

- İpliği, makinenin ilikçi alanına, yeşil renk kodlu iplik kılavuzlarını (4~10) izleyerek takın.

  Not: İlikçiye iplik takmayı kolaylaştırmak için aksesuar kutusunda bulunan cımbızı kullanın.

- İpliği, cımbızın ucuyla 4. iplik kılavuzuna yerleştirin.

- İpliği cımbızın ucuyla 5. iplik kılavuzunun ön yuvasına yerleştirin.

- İpliği, cımbızın ucuyla 6, 7 ve 8. iplik kılavuzuna yerleştirin.

- İlikçi deliğine (A) önden arkaya doğru iplik geçirin. İpliği, yaklaşık 10cm (4 inç) kadar ilikçi boyunca çekin. İpliği, iplik geçirme mekanizmasının üzerindeki V kesitinin (B) içine yerleştirin. İpliğin ucunu sol elinizle sıkıca tutun ve iplik geçirme mekanizmasının kolunu (C), (D) konumuna çekin.

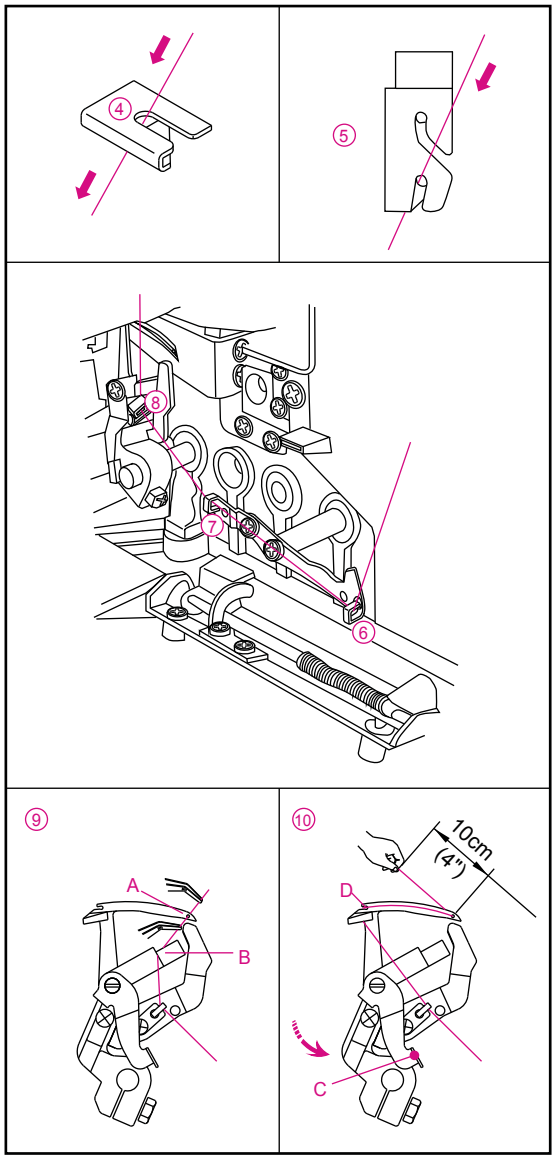

(2) İplik Takma - Sağ Reçme Dikişi İğnesi (Kırmızı) (iğne klempi üzerinde E)

- Sağ reçme dikişi iğnesine 1-9'da gösterildiği gibi iplik takın.

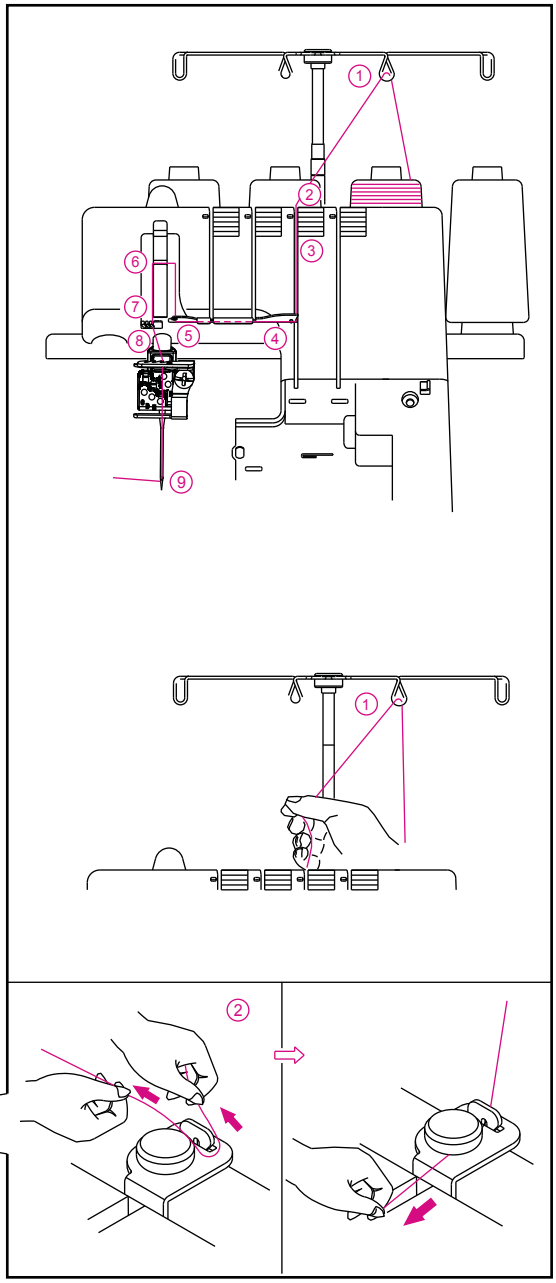

- Tansiyon disklerini serbest bırakmak için Baskı Ayağını kaldırın.

- İpliği, arkadan öne doğru 1. iplik kılavuzu boyunca geçirin.

- İpliği, kılavuzun altına kayana kadar sola çekerek, üst kapağın iplik kılavuzuna geçirin. Ardından ipliği şekilde gösterildiği gibi düğmenin sağ tarafına doğru çekin.

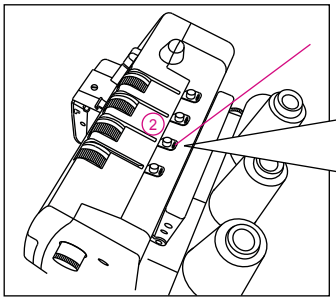

- İpliği parmaklarınızla tutarken, tansiyon diskleri arasından geçirin ve tansiyon diskleri (3) arasına doğru şekilde yerleştiğinden emin olmak için aşağıya doğru çekin.

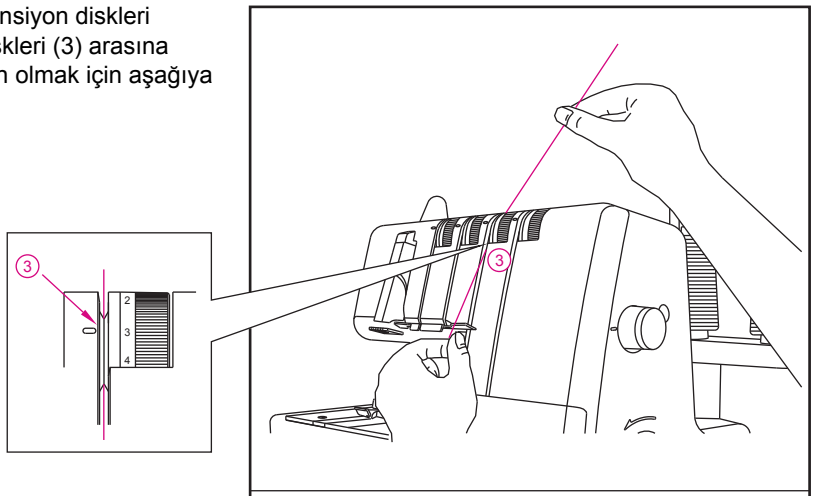

- İpliği 4~8 noktalarına geçirmeye devam edin.

  Not: İpliği, iplik kılavuzlarının (5) üzerindeki arka yuvanın içine kaydırın. İpliği, Germe Kolu Kapağının (6) yuvasının içine kaydırın. İpliği, iplik kılavuzlarının (7 ve 8) sağ yuvalarının içine kaydırın.

İpliği iğnenin deliğine geçirmeden önce, ipliğin, Reçme dikiş için kullanılan iğne klempinin alt kısmında bulunan iplik kılavuzunun önünde olduğundan emin olun.

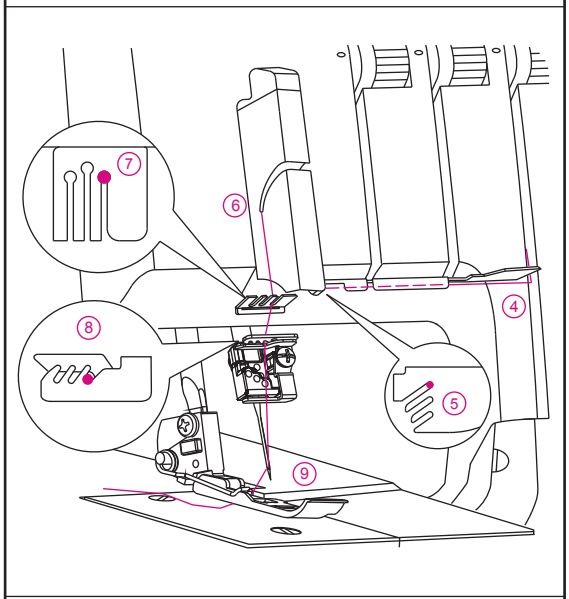

- İpliği sağ iğnenin (9) deliğinden geçirin.

  Not: Aksesuar kutusundaki cımbızın kullanılması, ipliği iğnenin deliğine geçirmeyi kolaylaştıracaktır.

- İğnenin deliğinden yaklaşık 10cm (4 inç) ipliği makinenin arkasına doğru çekin.
- İpliği baskı ayağının altına, arkaya doğru yerleştirin.

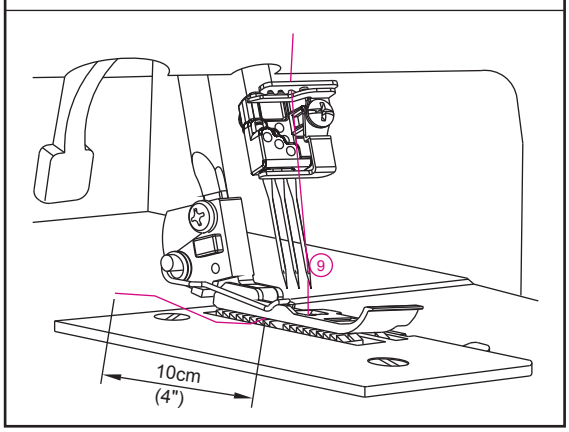

(3) Orta Reçme Dikişi İğnesine/Zincir Dikişi İğnesine İplik Takma (Yeşil) (iğne klempi üzerinde D)

- Orta reçme dikişi iğnesine/zincir dikiş iğnesine 1~9'da gösterildiği gibi iplik takın.

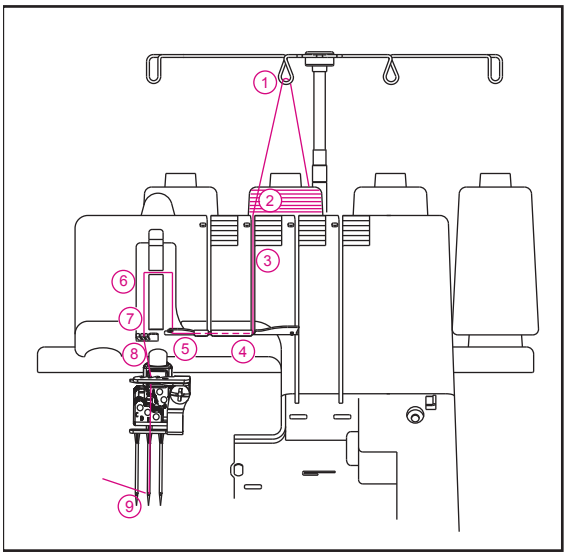

- Tansiyon disklerini serbest bırakmak için Baskı Ayağını kaldırın.

- İpliği, arkadan öne doğru 1. iplik kılavuzu boyunca geçirin.

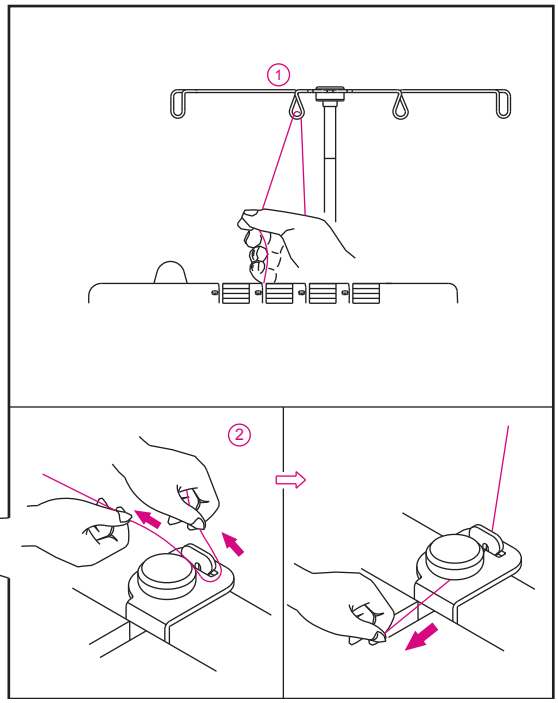

- İpliği, kılavuzun altına kayana kadar sola çekerek, üst kapağın iplik kılavuzuna geçirin. Ardından ipliği şekilde gösterildiği gibi düğmenin sağ tarafına doğru çekin.

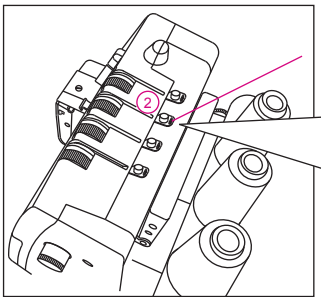

- İpliği parmaklarınızla tutarken, tansiyon diskleri arasından geçirin ve tansiyon diskleri (3) arasına doğru şekilde yerleştiğinden emin olmak için aşağıya doğru çekin.

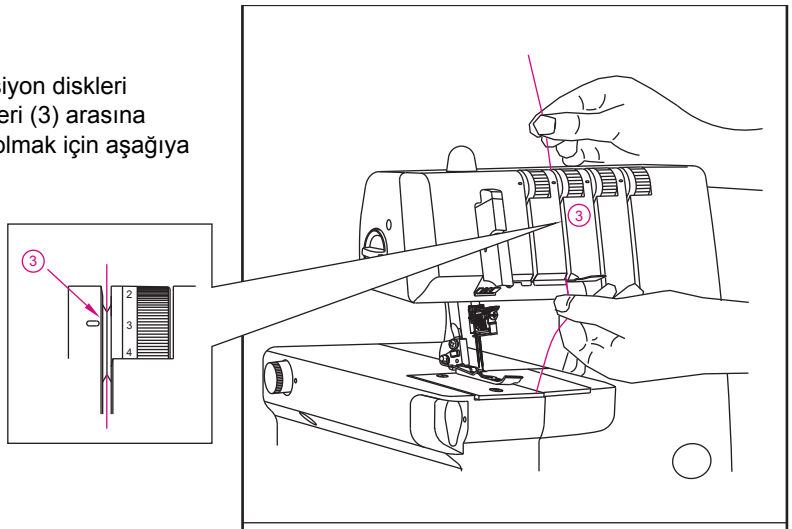

- İpliği 4~8 noktalarına geçirmeye devam edin.

  Not: İpliği, iplik kılavuzunun (5) orta yuvasının ve germe kolu kapağının (6) yuvasının içine kaydırın. Ardından, ipliği iplik kılavuzlarının (7 ve 8) orta yuvasının içine kaydırın.

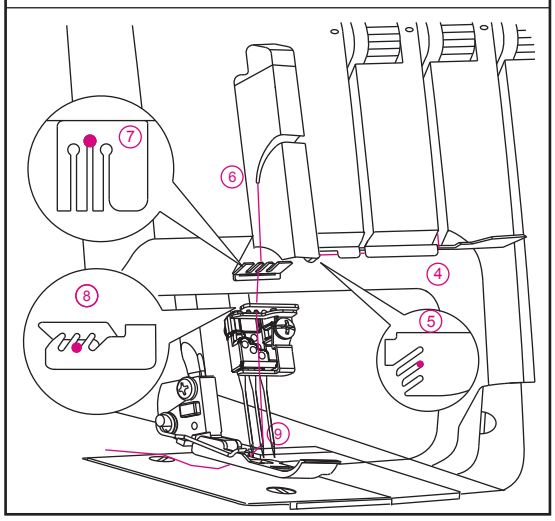

İpliği iğnenin deliğine geçirmeden önce, ipliğin, Reçme dikişi ve Zincir dikişi için kullanılan iğne klempinin alt kısmında bulunan iplik kılavuzunun önünde olduğundan emin olun.

4) Reçme Dikişi İğnelerine İplik Takma

(1) Sol Reçme Dikişi İğnesi (Mavi) (iğne klempi üzerinde C)

- Sol reçme dikişi iğnesine/zincir dikişi iğnesine 1~9'da gösterildiği gibi iplik takın.

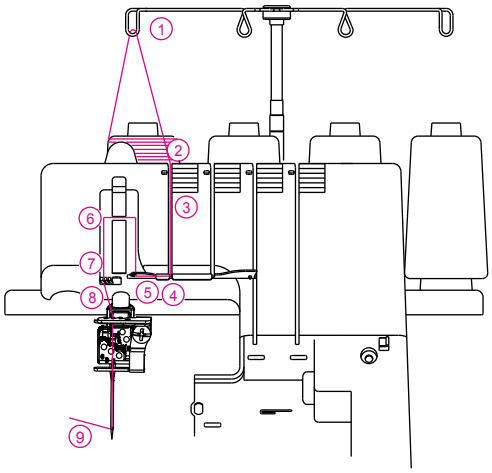

- Tansiyon disklerini serbest bırakmak için Baskı Ayağını kaldırın.

- İpliği, arkadan öne doğru 1. iplik kılavuzu boyunca geçirin.

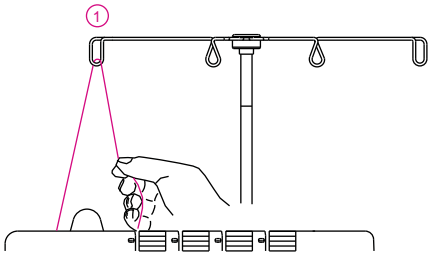

- İpliği, kılavuzun altına kayana kadar sola çekerek, üst kapağın iplik kılavuzuna geçirin. Ardından ipliği şekilde gösterildiği gibi düğmenin sağ tarafına doğru çekin.

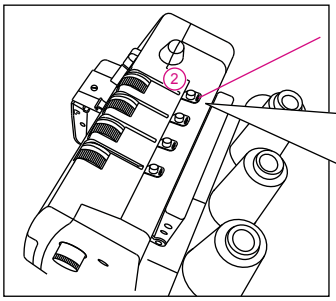

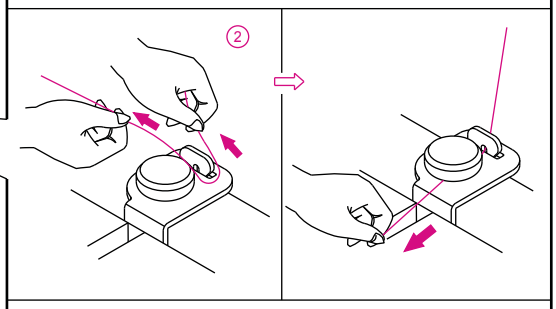

- İpliği parmaklarınızla tutarken, tansiyon diskleri arasından geçirin ve tansiyon diskleri (3) arasına doğru şekilde yerleştiğinden emin olmak için aşağıya doğru çekin.

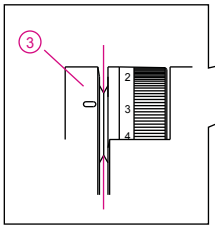

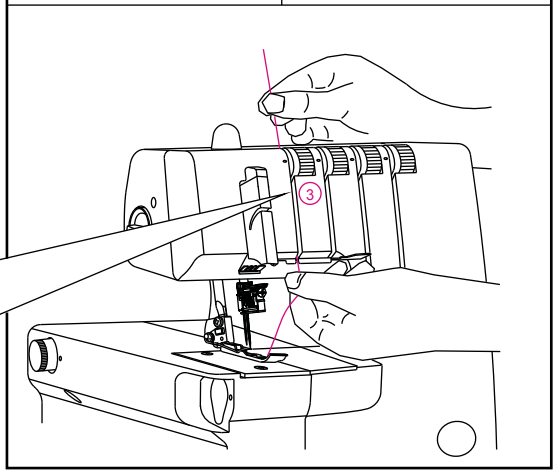

- İpliği 4~8 noktalarına geçirmeye devam edin.

  Not: İpliği, iplik kılavuzunun (5) ön yuvasının ve germe kolu kapağının (6) yuvasının içine kaydırın. Ardından ipliği, iplik kılavuzlarının (7 ve 8) sol yuvalarının içine kaydırın.

- İpliği iğnenin deliğine geçirmeden önce, ipliğin, kullanılan iğne klempinin alt kısmında bulunan iplik kılavuzunun önünde olduğundan emin olun.

- İpliği sol iğnenin (9) deliğinden geçirin.

  Not: Aksesuar kutusundaki cımbızın kullanılması, ipliği iğnenin deliğine geçirmeyi kolaylaştıracaktır.

- Yaklaşık 10cm (4 inç) ipliği iğnenin deliğinden çekin ve serbest bırakın.
- İpliği baskı ayağının altına, arkaya doğru yerleştirin.

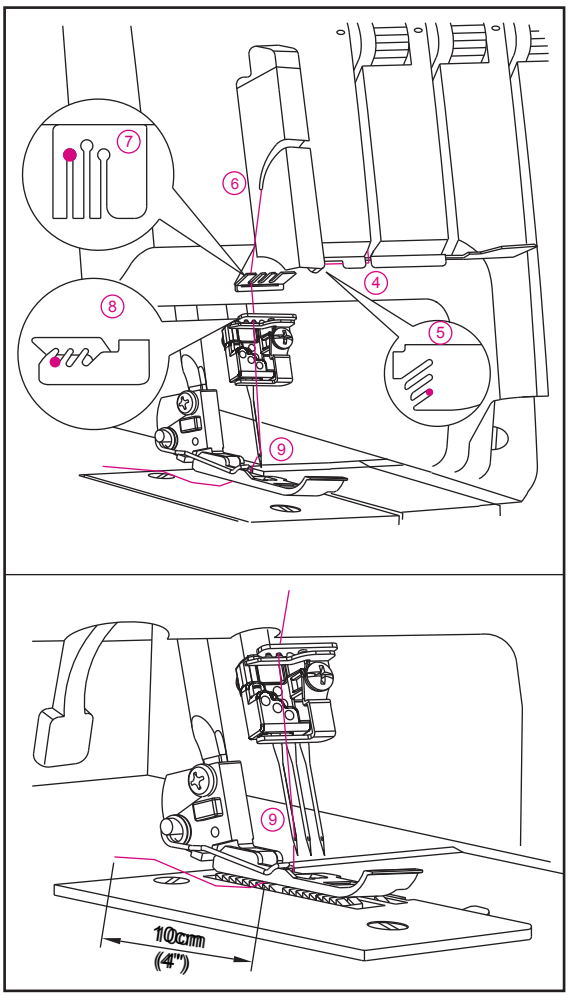

Üç İplikli Reçme Dikişi için Önerilen Tansiyon Ayarları

Not: * Bunlar, yalnızca önerilen tansiyon ayarlarıdır.

* Tansiyon ayarları şunlardan etkilenir;
  1) Kumaşın türü ve kalınlığı
  2) İğne boyutu
  3) İpliğin boyutu, tipi ve fiber içeriği

* Reçme dikişi için dikiş uzunluğu, N (2,5mm) üzerinde ayarlanmalıdır.

İĞNE KONUMU	
DİKİŞ UZUNLUĞU	N~4

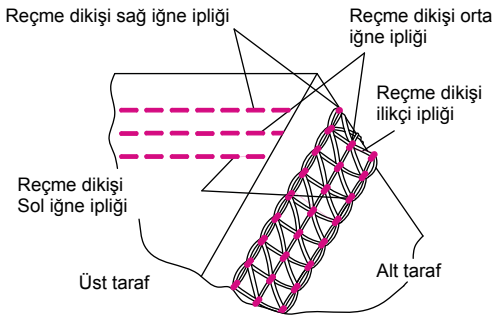

Reçme dikişi ilikçi ipliği	Tansiyon Kadranı			
	Mavi	Yeşil	Kırmızı	Sarı
Polyester	6,0	7,0	7,0	4,0
Yünlü naylon	6,0	7,0	7,0	0

Doğru Balans

- Her tansiyon kadranını sağda gösterilen ayarlara ayarlayın ve dikişi kumaşınızın bir parçasında test edin.

Balans Ayarı Nasıl Yapılır?

- Reçme dikişi ilikçi ipliği çok gevşekse;
  -Reçme dikişi ilikçi ipliği tansiyon kadranını (sarı) daha yüksek bir numaraya çevirin.

- Reçme dikişi sol iğne ipliğinin tansiyonu çok gevşekse;
  -Reçme dikişi sol iğne ipliğinin tansiyon kadranını (mavi) daha yüksek bir numaraya çevirin.
  -Ya da reçme dikişi ilikçi ipliğinin tansiyon kadranını (sarı) daha düşük bir numaraya çevirin.

- Reçme dikişi orta iğne ipliğinin tansiyonu çok gevşekse;
  -Reçme dikişi orta iğne ipliğinin tansiyon kadranını (yeşil) daha yüksek bir numaraya çevirin.
  -Ya da reçme dikişi ilikçi ipliğinin tansiyon kadranını (sarı) daha düşük bir numaraya çevirin.

- Reçme dikişi sağ iğne ipliğinin tansiyonu çok gevşekse;
  -Reçme dikişi sağ iğne ipliğinin tansiyon kadranını (kırmızı) daha yüksek bir numaraya çevirin.
  -Ya da reçme dikişi ilikçi ipliğinin tansiyon kadranını (sarı) daha düşük bir numaraya çevirin.

- Kumaşın üst yüzeyi iğne iplikleri arasından kabarıyorsa ve kumaşın alt tarafındaki kapitone dikişleri çok sıkıysa;
  - Reçme dikişi ilikçi ipliğinin tansiyon kadranını (sarı) daha düşük bir numaraya çevirin.

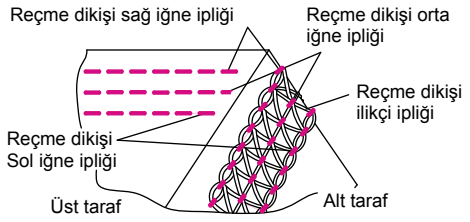

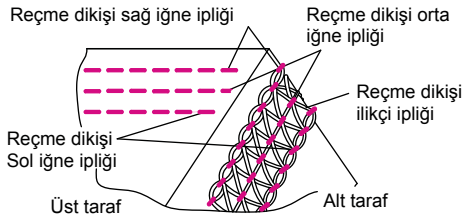

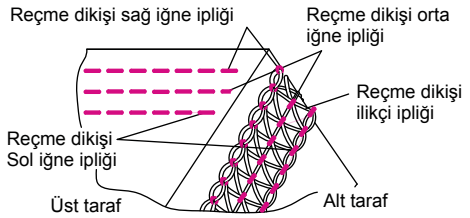

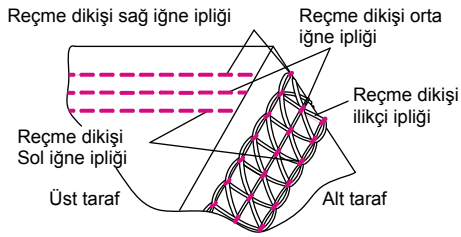

İplik Takma Şeması: Reçme Dikişi - İki İplikli Dar

Tansiyon Renk Kodu: İki İplikli Dar Reçme

1. Reçme Dikişi İlikçisi ..... Sarı
2. Orta İğne İpliği (D) ..... Yeşil
3. Sol iğne ipliği (C) ..... Mavi
4. Çıkarıcı iğnesi (E)

1) İplik Takma - Zincir Dikişi/Reçme Dikişi İlikçisi (Sarı)

- Zincir dikişi/reçme dikişi ilikçisine 1~10'da gösterildiği gibi iplik takın.

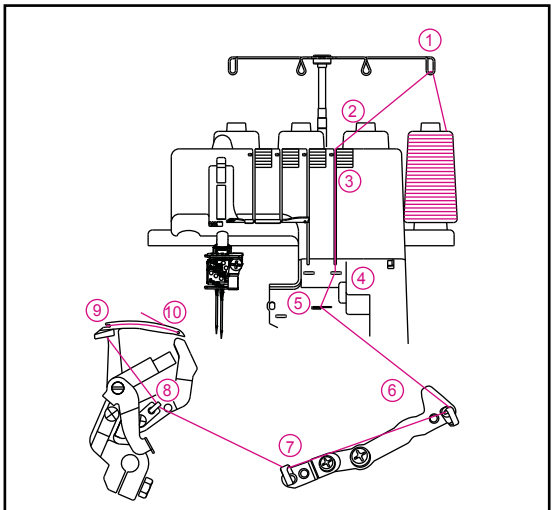

- Tansiyon disklerini serbest bırakmak için Baskı Ayağını kaldırın.

- İpliği, arkadan öne doğru 1. iplik kılavuzu boyunca geçirin.

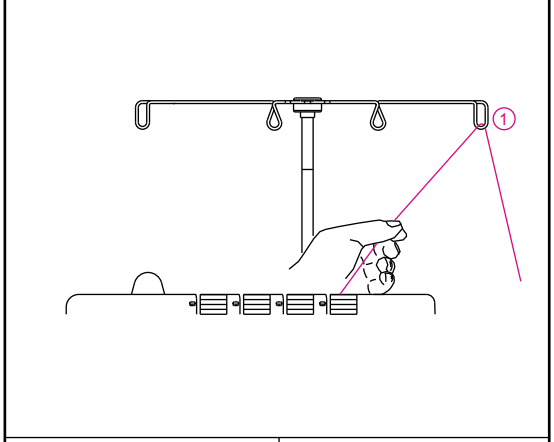

- İpliği, kılavuzun altına kayana kadar sola çekerek, üst kapağın iplik kılavuzuna geçirin. Ardından ipliği şekilde gösterildiği gibi düğmenin sağ tarafına doğru çekin.

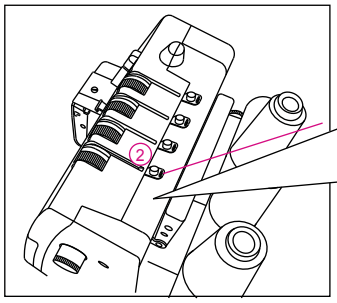

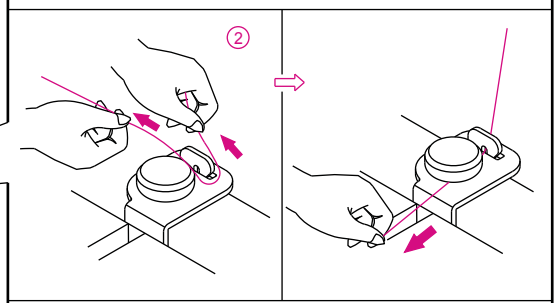

- İpliği parmaklarınızla tutarken, tansiyon diskleri arasından geçirin ve tansiyon diskleri (3) arasına doğru şekilde yerleştiğinden emin olmak için aşağıya doğru çekin.

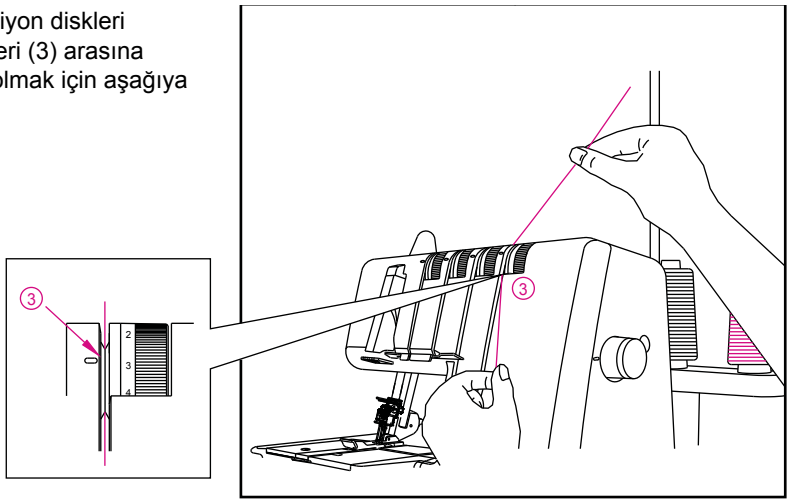

- Zincir dikiş ilikçisi iğne plakasından 10mm dışarı çıkana kadar el çarkını kendinize doğru döndürün.
- İpliği, makinenin ilikçi alanına, yeşil renk kodlu iplik kılavuzlarını (4~10) izleyerek takın.

  Not: İlikçiye iplik takmayı kolaylaştırmak için aksesuar kutusunda bulunan cımbızı kullanın.

- İpliği, cımbızın ucuyla 4. iplik kılavuzuna yerleştirin.
- İpliği cımbızın ucuyla 5. iplik kılavuzunun ön yuvasına yerleştirin.
- İpliği, cımbızın ucuyla 6, 7 ve 8. iplik kılavuzuna yerleştirin.

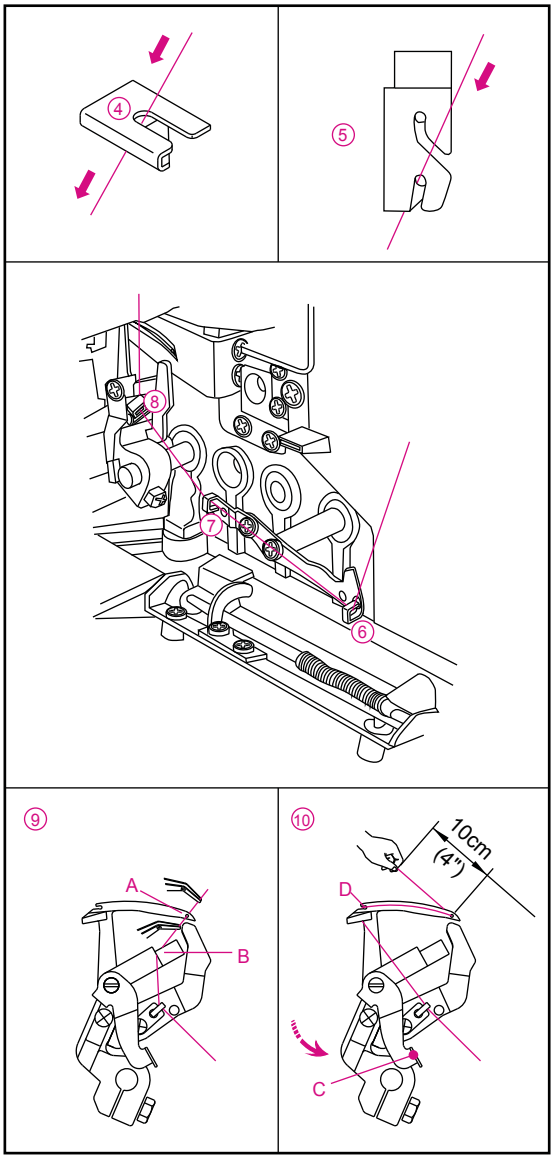

- İlikçi deliğine (A) önden arkaya doğru iplik geçirin. İpliği, yaklaşık 10cm (4 inç) kadar ilikçi boyunca çekin. İpliği, iplik geçirme mekanizmasının üzerindeki V kesitinin (B) içine yerleştirin. İpliğin ucunu sol elinizle sıkıca tutun ve iplik geçirme mekanizmasının kolunu (C), (D) konumuna çekin.

(2) Orta Reçme Dikişi İğnesine/Zincir Dikiş İğnesine (Yeşil) İplik Takma (iğne klempi üzerinde D)

- Orta reçme dikişi iğnesine/zincir dikiş iğnesine 1~9'da gösterildiği gibi iplik takın.

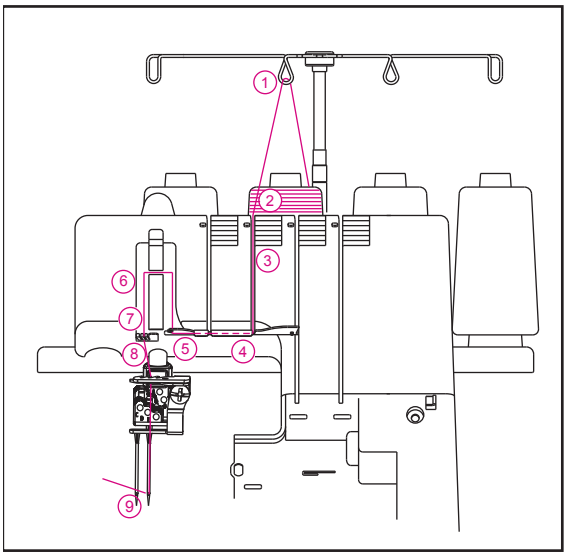

- Tansiyon disklerini serbest bırakmak için Baskı Ayağını kaldırın.

- İpliği, kılavuzun altına kayana kadar sola çekerek, üst kapağın iplik kılavuzuna geçirin. Ardından ipliği şekilde gösterildiği gibi düğmenin sağ tarafına doğru çekin.

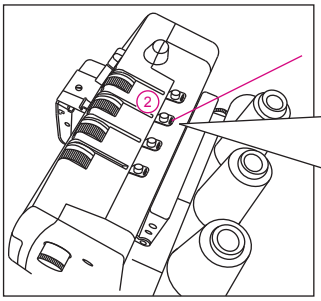

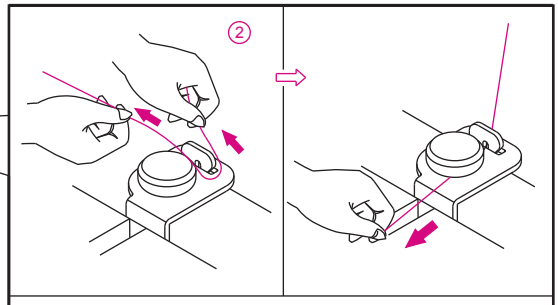

- İpliği parmaklarınızla tutarken, tansiyon diskleri arasından geçirin ve tansiyon diskleri (3) arasına doğru şekilde yerleştiğinden emin olmak için aşağıya doğru çekin.

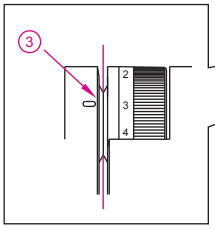

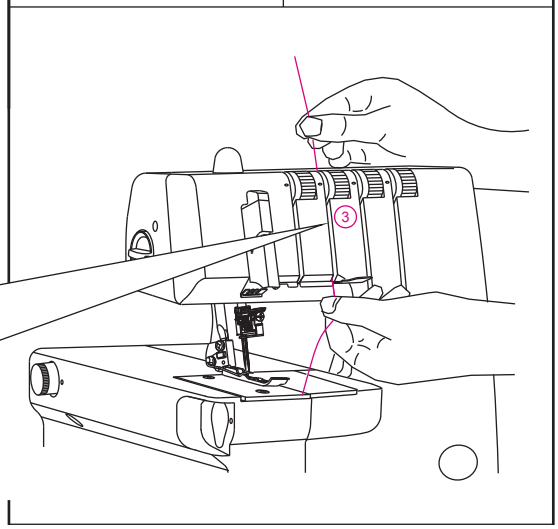

- İpliği 4~8 noktalarına geçirmeye devam edin.

  Not: İpliği, iplik kılavuzunun (5) orta yuvasının ve germe kolu kapağının (6) yuvasının içine kaydırın. Ardından, ipliği iplik kılavuzlarının (7 ve 8) orta yuvasının içine kaydırın.

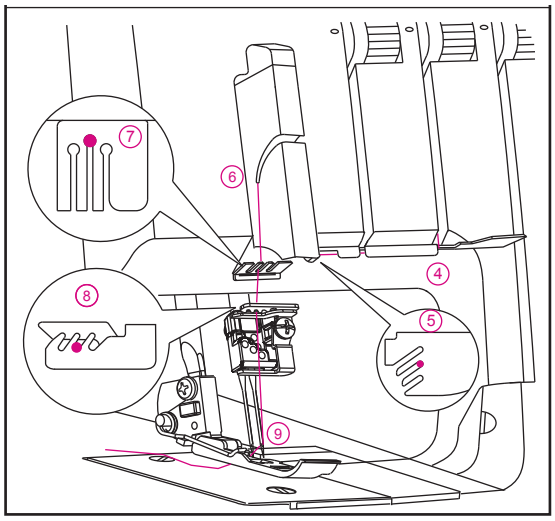

İpliği iğnenin deliğine geçirmeden önce, ipliğin, Reçme dikişi ve Zincir dikişi için kullanılan iğne klempinin alt kısmında bulunan iplik kılavuzunun önünde olduğundan emin olun.

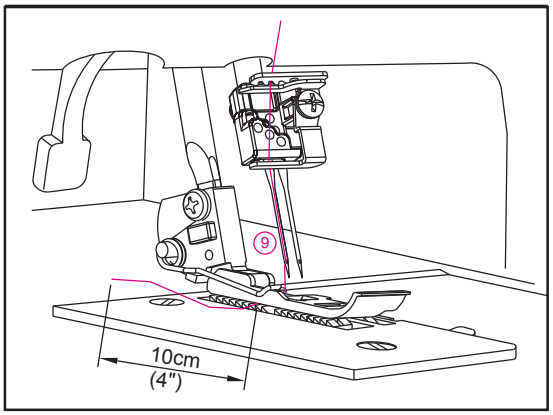

- İpliği orta iğnenin (9) deliğinden geçirin.

  Not: Aksesuar kutusundaki cımbızın kullanılması, ipliği iğnenin deliğine geçirmeyi kolaylaştıracaktır.

- Yaklaşık 10cm (4 inç) ipliği iğnenin deliğinden çekin ve serbest bırakın.
- İpliği baskı ayağının altına, arkaya doğru yerleştirin.

Reçme Dikişi İğnelerine İplik Takma

(3) Sol Reçme Dikişi İğnesine
(Mavi) İplik Takma (iğne klempi üzerinde C)

- Sol reçme dikişi iğnesine/zincir dikiş iğnesine 1~9'da gösterildiği gibi iplik takın.

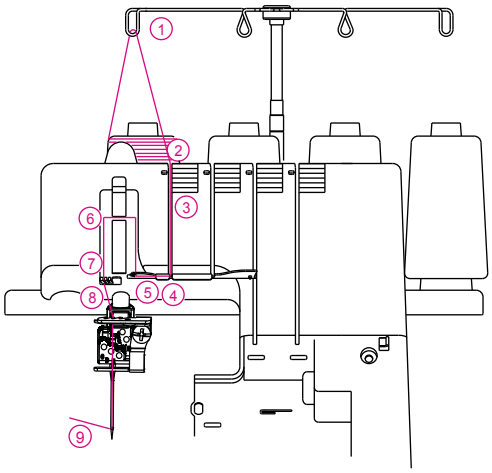

- Tansiyon disklerini serbest bırakmak için Baskı Ayağını kaldırın.

- İpliği, arkadan öne doğru 1. iplik kılavuzu boyunca geçirin.

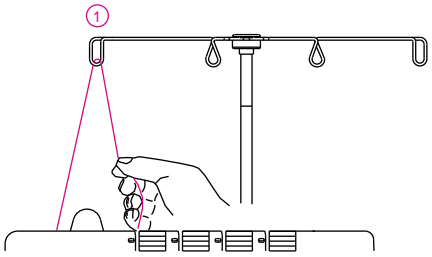

- İpliği, kılavuzun altına kayana kadar sola çekerek, üst kapağın iplik kılavuzuna geçirin. Ardından ipliği şekilde gösterildiği gibi düğmenin sağ tarafına doğru çekin.

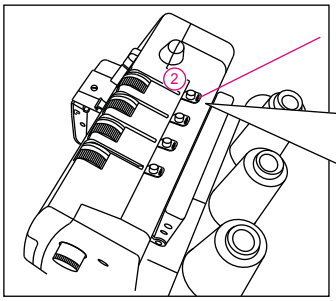

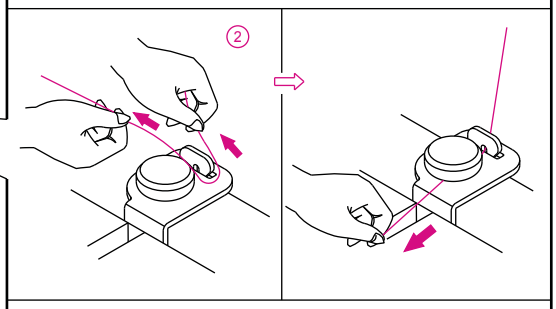

- İpliği parmaklarınızla tutarken, tansiyon diskleri arasından geçirin ve tansiyon diskleri (3) arasına doğru şekilde yerleştiğinden emin olmak için aşağıya doğru çekin.

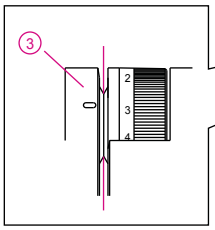

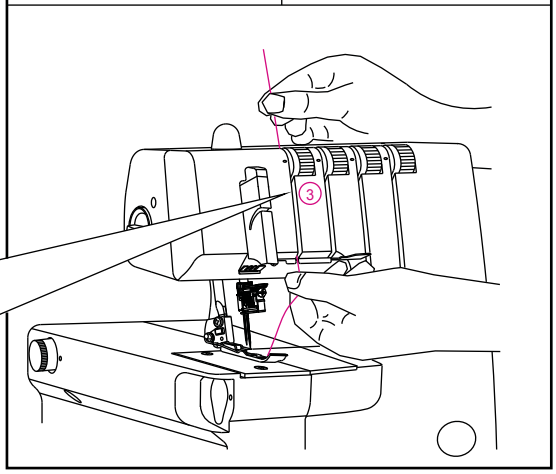

- İpliği 4~8 noktalarına geçirmeye devam edin.

  Not: İpliği, iplik kılavuzunun (5) ön yuvasının ve germe kolu kapağının (6) yuvasının içine kaydırın. Ardından ipliği, iplik kılavuzlarının (7 ve 8) sol yuvalarının içine kaydırın.

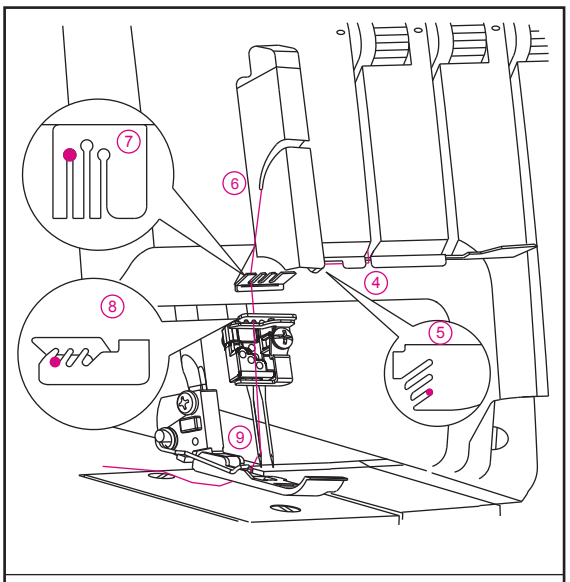

- İpliği iğnenin deliğine geçirmeden önce, ipliğin, kullanılan iğne klempinin alt kısmında bulunan iplik kılavuzunun önünde olduğundan emin olun.

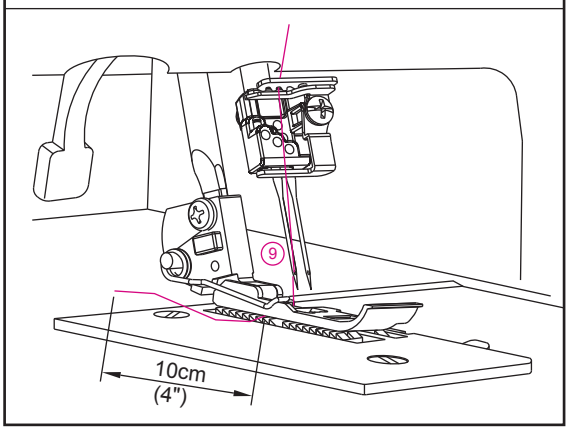

- İpliği sol iğnenin (9) deliğinden geçirin.

  Not: Aksesuar kutusundaki cımbızın kullanılması, ipliği iğnenin deliğine geçirmeyi kolaylaştıracaktır.

- Yaklaşık 10cm (4 inç) ipliği iğnenin deliğinden çekin ve serbest bırakın.
- İpliği baskı ayağının altına, arkaya doğru yerleştirin.

İplik Takma Şeması: Reçme Dikişi - İki İplikli Geniş

Tansiyon Renk Kodu: İki İplikli Geniş Reçme

1. Reçme Dikişi İlikçisi..... Sarı
2. Orta İğne İpliği (E) .....Kırmızı
3. Sol iğne ipliği (C) ..... Mavi
4. Çıkarıcı İğnesi (D)

1) İplik Takma - Zincir Dikişi/Reçme Dikişi İlikçisi (Sarı)

- Zincir dikişi/reçme dikişi ilikçisine 1~10'da gösterildiği gibi iplik takın.

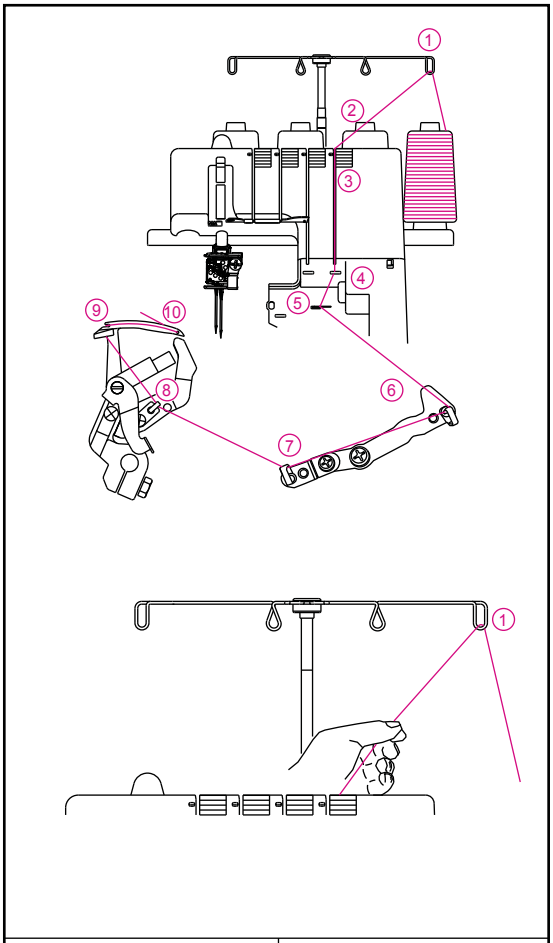

- Tansiyon disklerini serbest bırakmak için Baskı Ayağını kaldırın.

- İpliği, arkadan öne doğru 1. iplik kılavuzu boyunca geçirin.

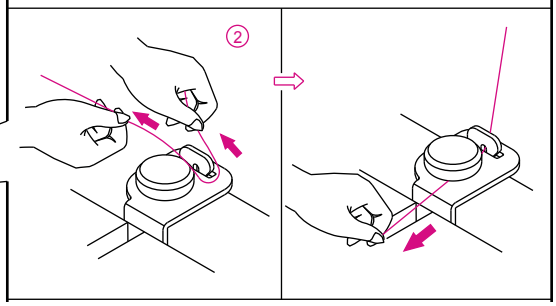

- İpliği, kılavuzun altına kayana kadar sola çekerek, üst kapağın iplik kılavuzuna geçirin. Ardından ipliği şekilde gösterildiği gibi düğmenin sağ tarafına doğru çekin.

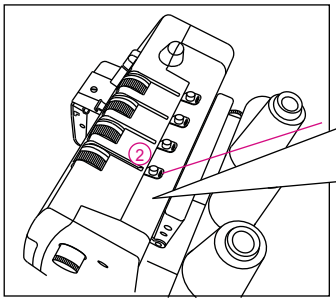

- İpliği parmaklarınızla tutarken, tansiyon diskleri arasından geçirin ve tansiyon diskleri (3) arasına doğru şekilde yerleştiğinden emin olmak için aşağıya doğru çekin.

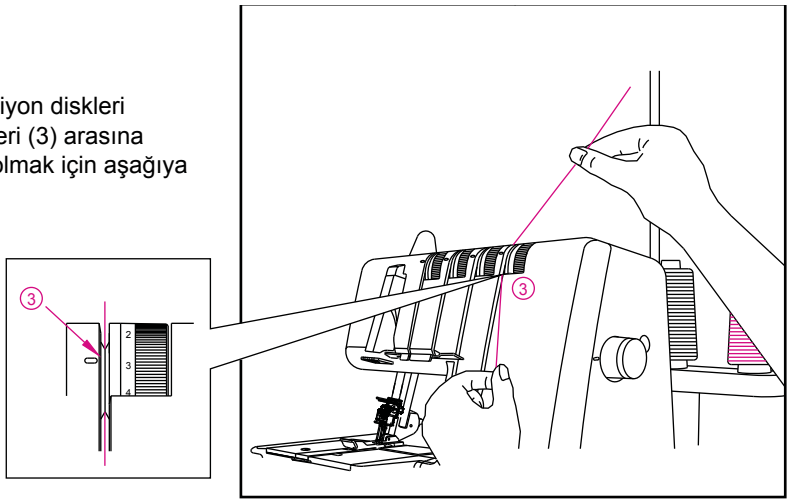

- Zincir dikiş ilikçisi iğne plakasından 10mm dışarı çıkana kadar el çarkını kendinize doğru döndürün.
- İpliği, makinenin ilikçi alanına, yeşil renk kodlu iplik kılavuzlarını (4~10) izleyerek takın.

  Not: İlikçiye iplik takmayı kolaylaştırmak için aksesuar kutusunda bulunan cımbızı kullanın.

- İpliği, cımbızın ucuyla 4. iplik kılavuzuna yerleştirin.
- İpliği cımbızın ucuyla 5. iplik kılavuzunun ön yuvasına yerleştirin.
- İpliği, cımbızın ucuyla 6, 7 ve 8. iplik kılavuzuna yerleştirin.

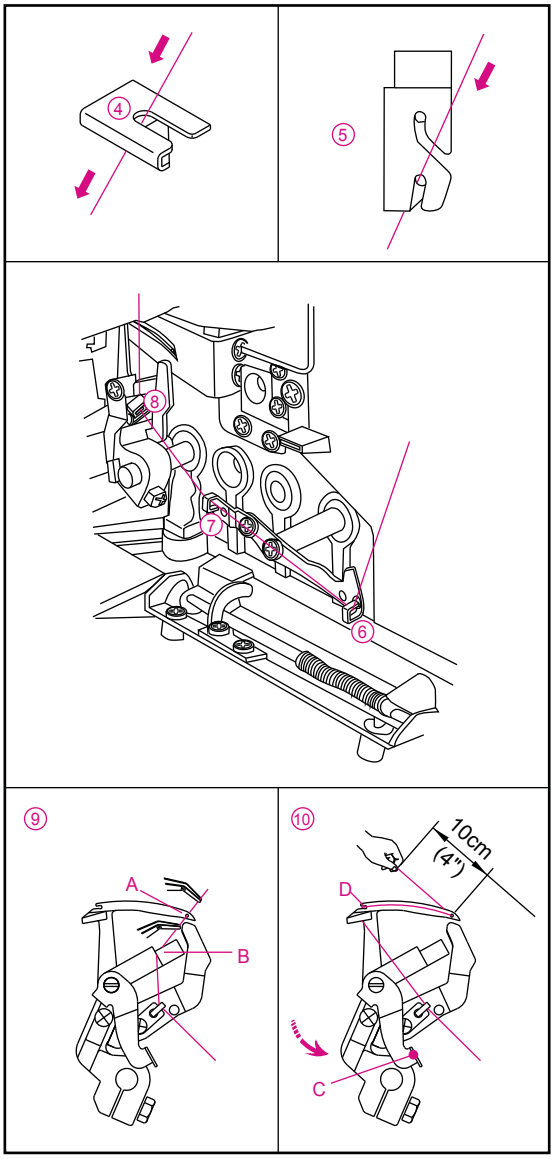

- İlikçi deliğine (A) önden arkaya doğru iplik geçirin. İpliği, yaklaşık 10cm (4 inç) kadar ilikçi boyunca çekin. İpliği, iplik geçirme mekanizmasının üzerindeki V kesitinin (B) içine yerleştirin. İpliğin ucunu sol elinizle sıkıca tutun ve iplik geçirme mekanizmasının kolunu (C), (D) konumuna çekin.

(2) İplik Takma Sağ Reçme Dikişi İğnesi (Kırmızı) (iğne klempi üzerinde E)

- Sağ reçme dikişi iğnesine 1-9'da gösterildiği gibi iplik takın.

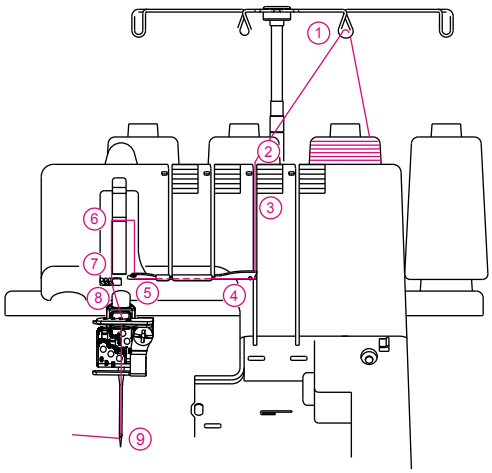

- Tansiyon disklerini serbest bırakmak için Baskı Ayağını kaldırın.

- İpliği, arkadan öne doğru 1. iplik kılavuzu boyunca geçirin.

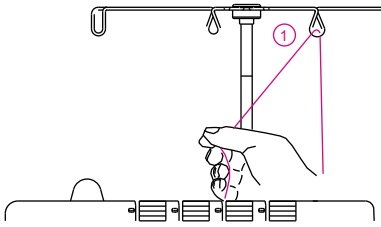

- İpliği, kılavuzun altına kayana kadar sola çekerek, üst kapağın iplik kılavuzuna geçirin. Ardından ipliği şekilde gösterildiği gibi düğmenin sağ tarafına doğru çekin.

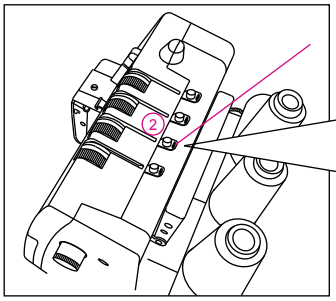

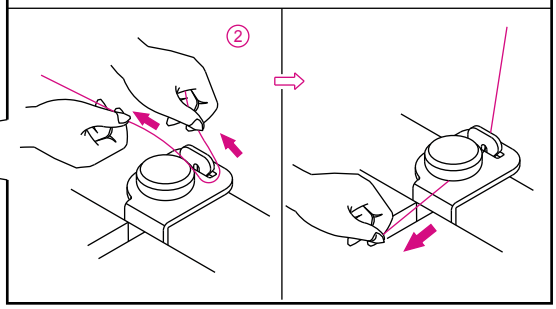

- İpliği parmaklarınızla tutarken, tansiyon diskleri arasından geçirin ve tansiyon diskleri (3) arasına doğru şekilde yerleştiğinden emin olmak için aşağıya doğru çekin.

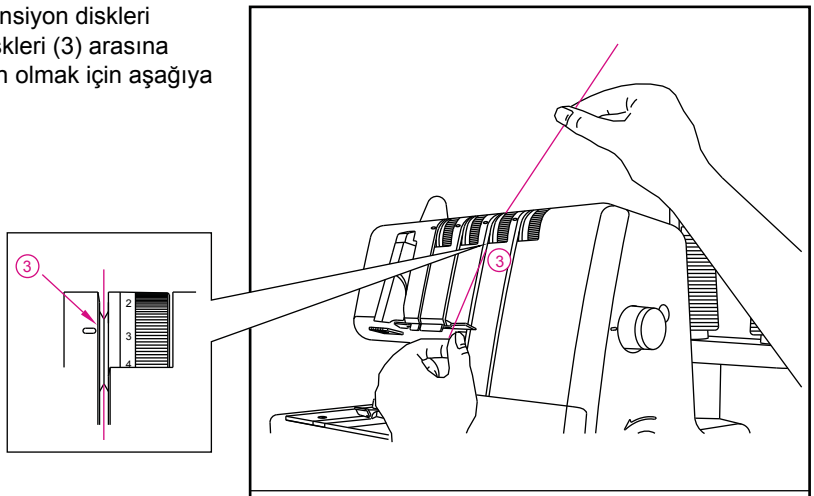

- İpliği 4~8 noktalarına geçirmeye devam edin.

  Dikkat: İpliği, iplik kılavuzlarının (5) üzerindeki arka yuvanın içine kaydırın. İpliği, Germe Kolu Kapağının (6) yuvasının içine kaydırın. İpliği, iplik kılavuzlarının (7 ve 8) sağ yuvalarının içine kaydırın.

İpliği iğnenin deliğine geçirmeden önce, ipliğin, Reçme dikiş için kullanılan iğne klempinin alt kısmında bulunan iplik kılavuzunun önünde olduğundan emin olun.

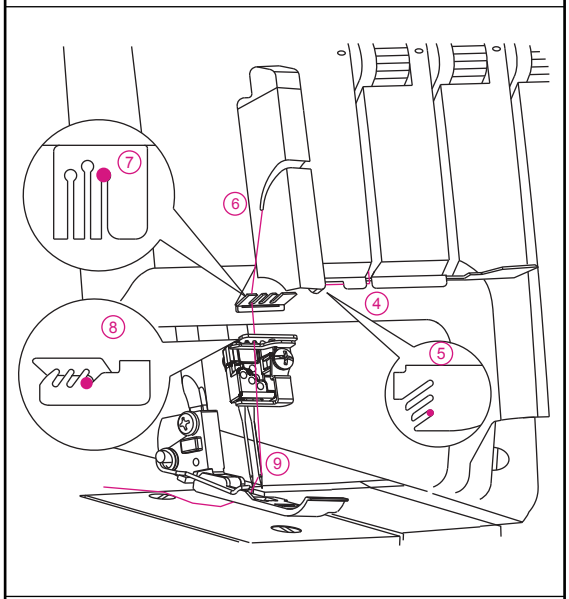

- İpliği sağ iğnenin (9) deliğinden geçirin.

  Dikkat: Aksesuar kutusundaki cımbızın kullanılması, ipliği iğnenin deliğine geçirmeyi kolaylaştıracaktır.

- İğnenin deliğinden yaklaşık 10cm (4 inç) ipliği makinenin arkasına doğru çekin.
- İpliği baskı ayağının altına, arkaya doğru yerleştirin.

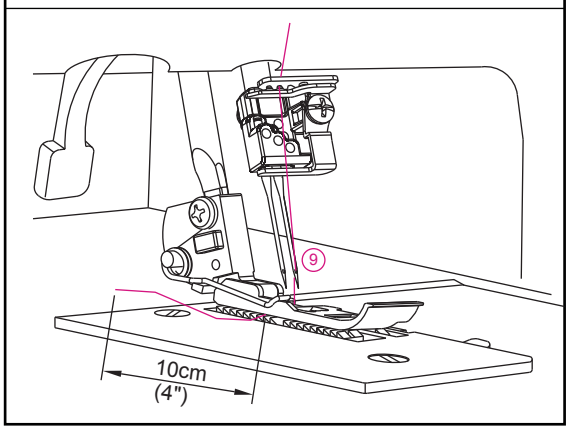

3) Reçme Dikişi İğnelerine İplik Takma

(1) Sol Reçme Dikişi İğnesine (Mavi) İplik Takma (iğne klempi üzerinde C)

- Sol reçme dikişi iğnesine/zincir dikiş iğnesine 1~9'da gösterildiği gibi iplik takın.

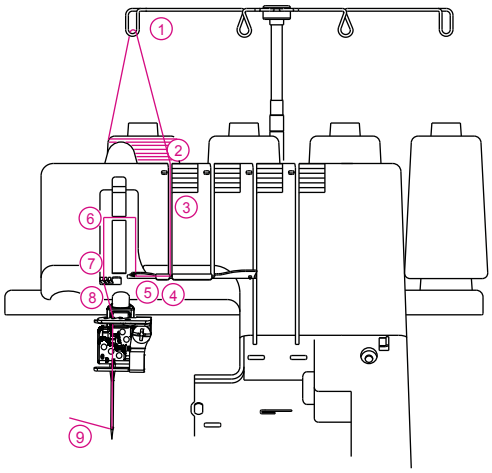

- Tansiyon disklerini serbest bırakmak için Baskı Ayağını kaldırın.

- İpliği, arkadan öne doğru 1. iplik kılavuzu boyunca geçirin.

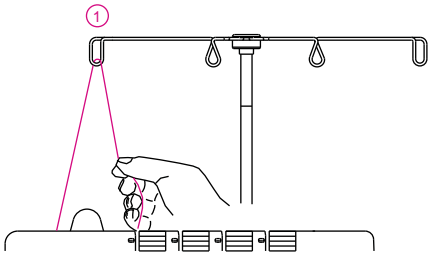

- İpliği, kılavuzun altına kayana kadar sola çekerek, üst kapağın iplik kılavuzuna geçirin. Ardından ipliği şekilde gösterildiği gibi düğmenin sağ tarafına doğru çekin.

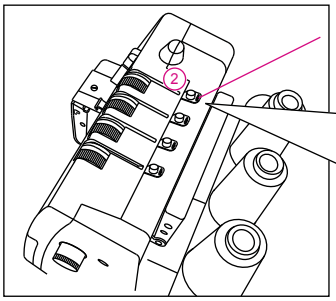

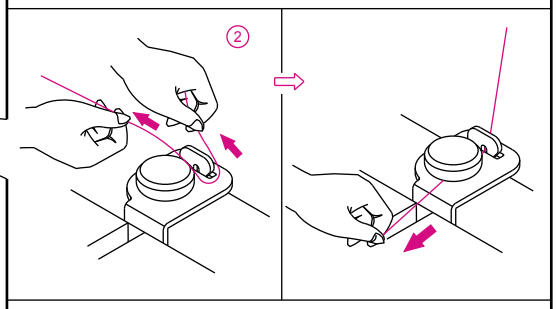

- İpliği parmaklarınızla tutarken, tansiyon diskleri arasından geçirin ve tansiyon diskleri (3) arasına doğru şekilde yerleştiğinden emin olmak için aşağıya doğru çekin.

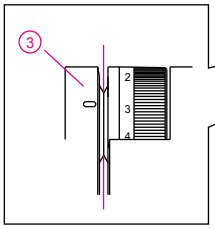

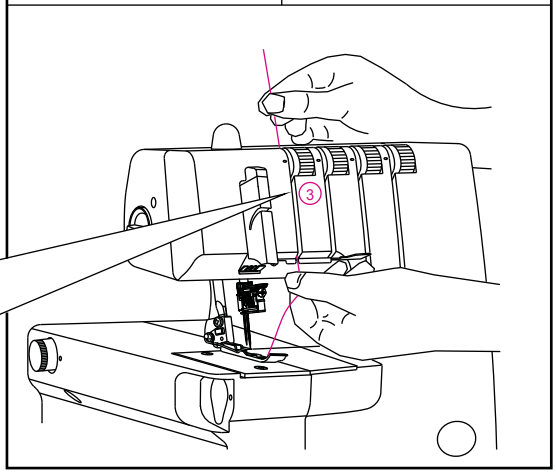

- İpliği 4~8 noktalarına geçirmeye devam edin.

  Not: İpliği, iplik kılavuzunun (5) ön yuvasının ve germe kolu kapağının (6) yuvasının içine kaydırın. Ardından ipliği, iplik kılavuzlarının (7 ve 8) sol yuvalarının içine kaydırın.

- İpliği iğnenin deliğine geçirmeden önce, ipliğin, kullanılan iğne klempinin alt kısmında bulunan iplik kılavuzunun önünde olduğundan emin olun.

- İpliği sol iğnenin (9) deliğinden geçirin.

  Dikkat: Aksesuar kutusundaki cımbızın kullanılması, ipliği iğnenin deliğine geçirmeyi kolaylaştıracaktır.

- Yaklaşık 10cm (4 inç) ipliği iğnenin deliğinden çekin ve serbest bırakın.
- İpliği baskı ayağının altına, arkaya doğru yerleştirin.

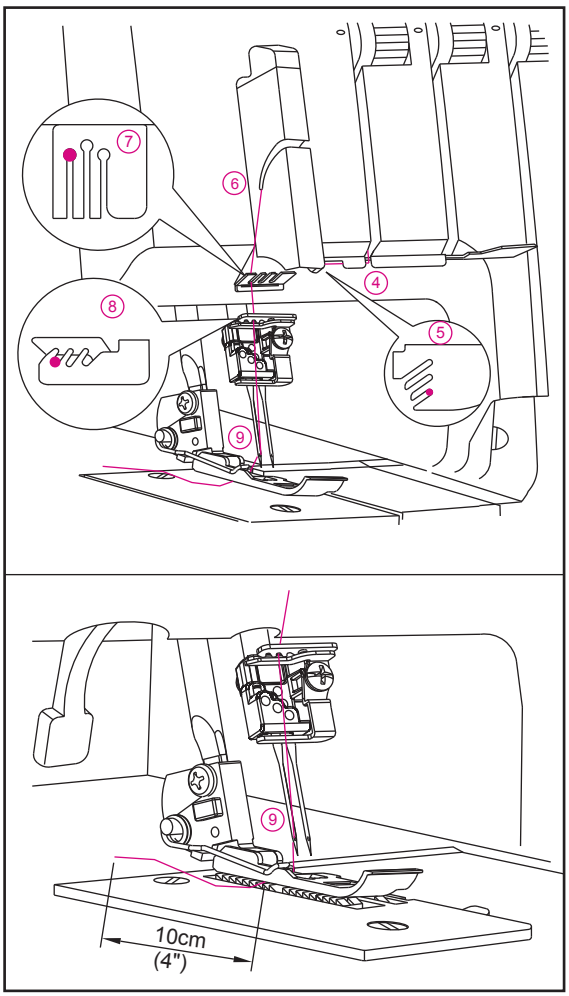

İki İplikli Reçme Dikişi için Önerilen Tansiyon Ayarları

Not: * Bunlar, yalnızca önerilen tansiyon ayarlarıdır.

* Tansiyon ayarları şunlardan etkilenir;
  1) Kumaşın türü ve kalınlığı
  2) İğne boyutu
  3) İpliğin boyutu, tipi ve fiber içeriği

* Reçme dikişi için dikiş uzunluğu, N (2,5mm) üzerinde ayarlanmalıdır.

İĞNE KONUMU		
DİKİŞ UZUNLUĞU	N~4	

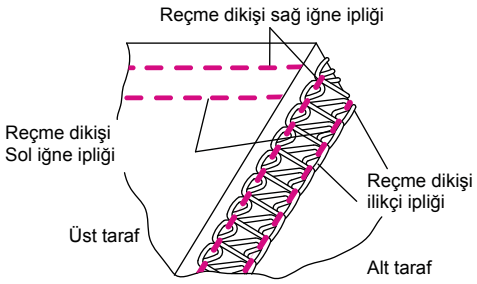

Reçme dikişi ilikçi ipliği	Tansiyon Kadranı			
	Mavi	Yeşil	Kırmızı	Sarı
Polyester	6,0	7,0		5,0
Yünlü naylon	6,0	7,0		0

Reçme dikişi ilikçi ipliği	Tansiyon Kadranı			
	Mavi	Yeşil	Kırmızı	Sarı
Polyester	6,0		7,0	4,0
Yünlü naylon	6,0		7,0	0

Doğru Balans

- Her tansiyon kadranını sağda gösterilen ayarlara ayarlayın ve dikişi kumaşınızın bir parçasında test edin.

Balans Ayarı Nasıl Yapılır?

- Reçme dikişi ilikçi ipliği çok gevşekse;
  -Reçme dikişi ilikçi ipliği tansiyon kadranını (sarı) daha yüksek bir numaraya çevirin.

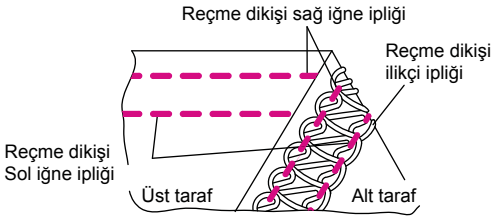

- Reçme dikişi sol iğne ipliğinin tansiyonu çok gevşekse;
  -Reçme dikişi sol iğne ipliğinin tansiyon kadranını (mavi) daha yüksek bir numaraya çevirin.
  -Ya da reçme dikişi ilikçi ipliğinin tansiyon kadranını (sarı) daha düşük bir numaraya çevirin.

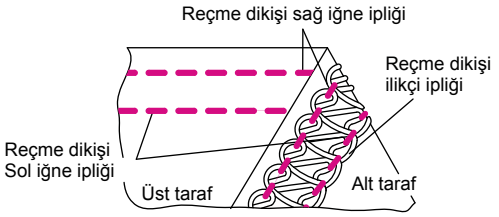

- Reçme dikişi sağ iğne ipliğinin tansiyonu çok gevşekse;
  -Reçme dikişi sağ iğne ipliğinin tansiyon kadranını (mavi) daha yüksek bir numaraya çevirin.
  -Ya da reçme dikişi ilikçi ipliğinin tansiyon kadranını (sarı) daha düşük bir numaraya çevirin.

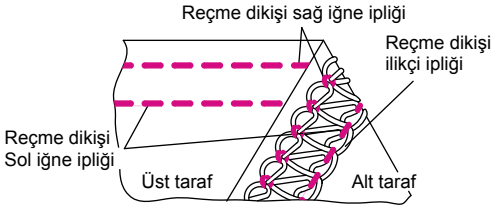

- Kumaşın üst yüzeyi iğne iplikleri arasından kabarıyorsa ve kumaşın alt tarafındaki kapitone dikişleri çok sıkıysa;
  - Reçme dikişi ilikçi ipliğinin tansiyon kadranını (sarı) daha düşük bir numaraya çevirin.

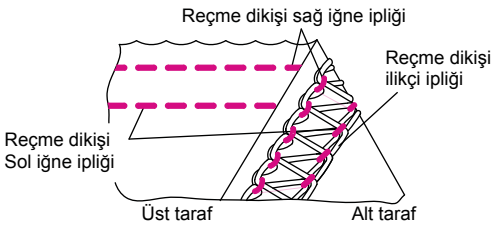

İplik Takma Şeması: Zincir Dikiş

- İlikçi kapağının iç kısmında, hızlı başvuru kaynağı olarak kullanılmak üzere renk kodlu bir iplik takma şeması bulunur.
- Sol (C) ve Sağ (E) İğneyi Çıkarın
- Makineye, sağda gösterildiği gibi 1'den 2'ye doğru iplik takın.

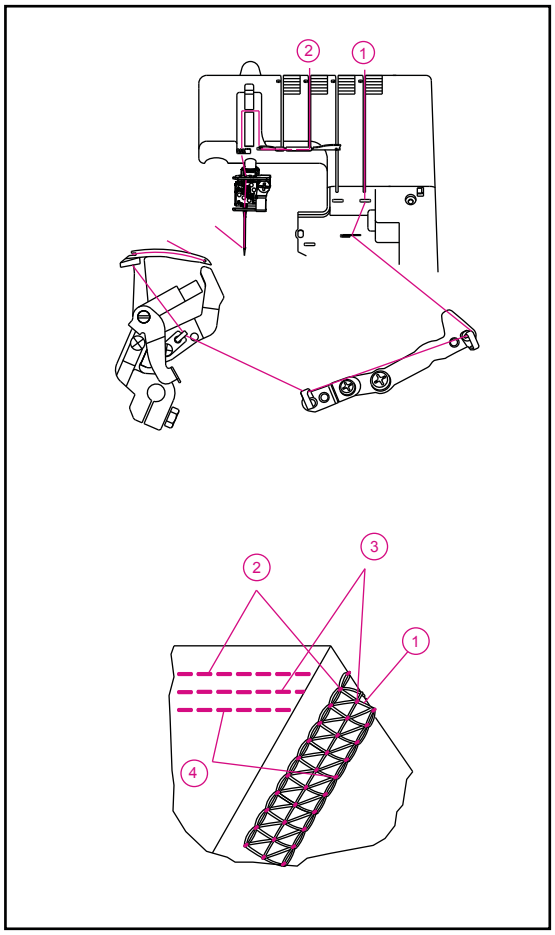

Tansiyon Renk Kodu: Zincir Dikiş

1. Zincir dikişi ilikçi ipliği..... Sarı
2. Zincir dikiş iğne ipliği (D) ..... Yeşil

1) İplik Takma - Zincir Dikişi/Reçme Dikişi İlikçisi (Sarı)

- Zincir dikişi/reçme dikişi ilikçisine 1~10'da gösterildiği gibi iplik takın.

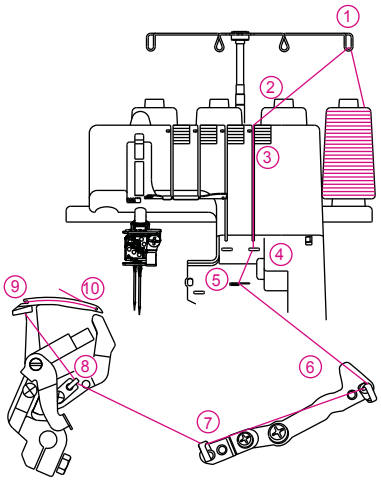

- Tansiyon disklerini serbest bırakmak için Baskı ayağını kaldırın.

- İpliği, arkadan öne doğru 1. iplik kılavuzu boyunca geçirin.

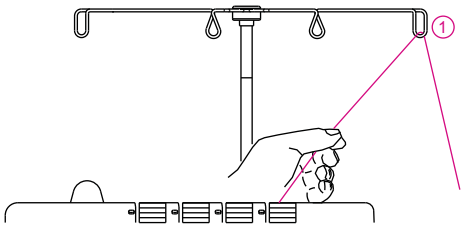

- İpliği, kılavuzun altına kayana kadar sola çekerek, üst kapağın iplik kılavuzuna geçirin. Ardından ipliği şekilde gösterildiği gibi düğmenin sağ tarafına doğru çekin.

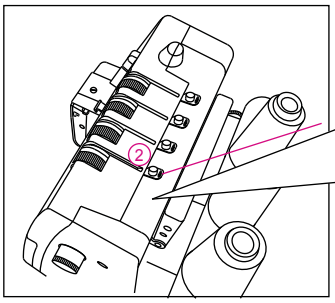

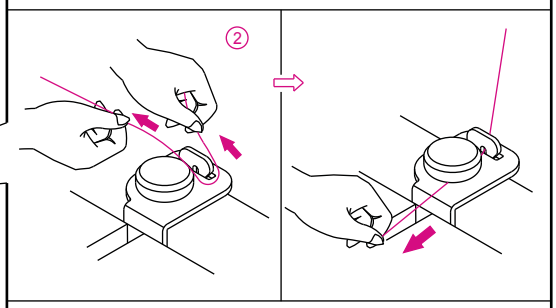

- İpliği parmaklarınızla tutarken, tansiyon diskleri arasından geçirin ve tansiyon diskleri (3) arasına doğru şekilde yerleştiğinden emin olmak için aşağıya doğru çekin.

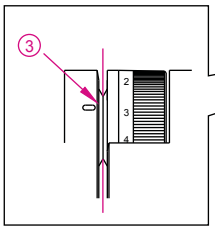

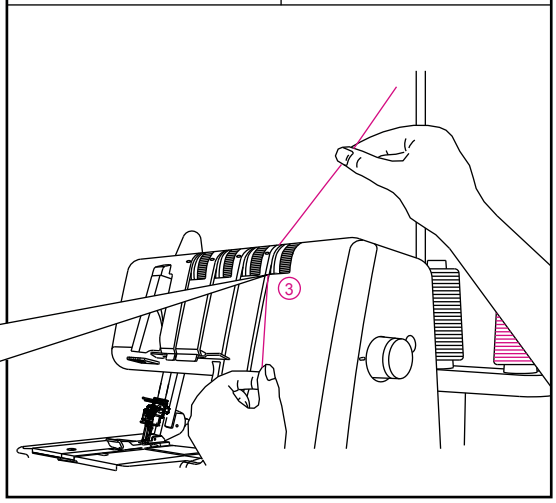

- Zincir dikiş ilikçisi iğne plakasından 10mm dışarı çıkana kadar el çarkını kendinize doğru döndürün.

- İpliği, makinenin ilikçi alanına, yeşil renk kodlu iplik kılavuzlarını (4~10) izleyerek takın.

  Dikkat: İlikçiye iplik takmayı kolaylaştırmak için aksesuar kutusunda bulunan cımbızı kullanın.

- İpliği, cımbızın ucuyla 4. iplik kılavuzuna yerleştirin.

- İpliği cımbızın ucuyla 5. iplik kılavuzunun ön yuvasına yerleştirin.

- İpliği, cımbızın ucuyla 6, 7 ve 8. iplik kılavuzuna yerleştirin.

- İlikçi deliğine (A) önden arkaya doğru iplik geçirin. İpliği, yaklaşık 10cm (4 inç) kadar ilikçi boyunca çekin. İpliği, iplik geçirme mekanizmasının üzerindeki V kesitinin (B) içine yerleştirin. İpliğin ucunu sol elinizle sıkıca tutun ve iplik geçirme mekanizmasının kolunu (C), (D) konumuna çekin.

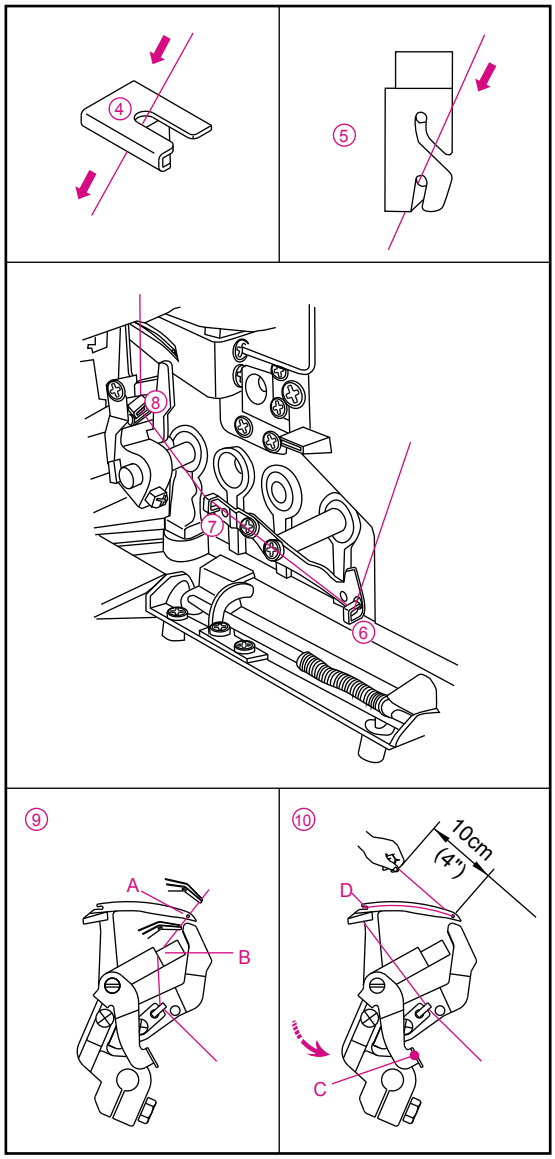

(2) Orta Reçme Dikişi İğnesine/Zincir Dikiş İğnesine (Yeşil) İplik Takma (iğne klempi üzerinde D)

- Orta reçme dikişi iğnesine/zincir dikiş iğnesine 1~9'da gösterildiği gibi iplik takın.
- Tansiyon disklerini serbest bırakmak için Baskı Ayağını kaldırın.

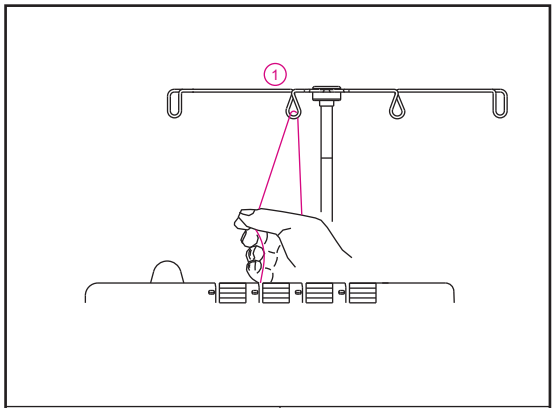

- İpliği, arkadan öne doğru 1. iplik kılavuzu boyunca geçirin.
- İpliği, kılavuzun altına kayana kadar sola çekerek, üst kapağın iplik kılavuzuna geçirin. Ardından ipliği şekilde gösterildiği gibi düğmenin sağ tarafına doğru çekin.

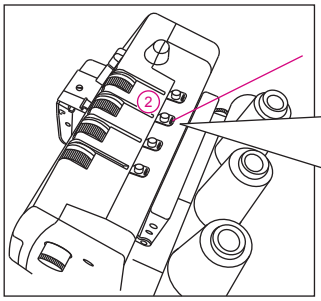

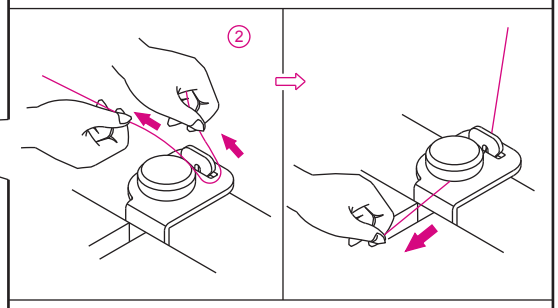

- İpliği parmaklarınızla tutarken, tansiyon diskleri arasından geçirin ve tansiyon diskleri (3) arasına doğru şekilde yerleştiğinden emin olmak için aşağıya doğru çekin.

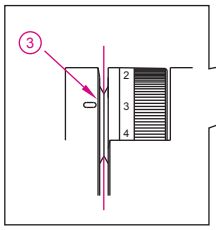

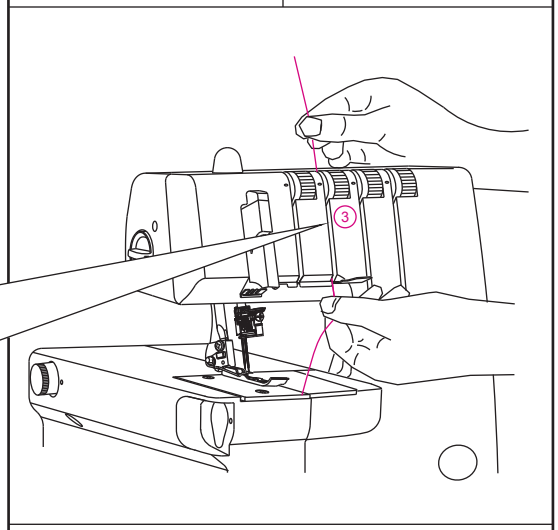

- İpliği 4~8 noktalarına geçirmeye devam edin.

Not: İpliği, iplik kılavuzunun (5) orta yuvasının ve germe kolu kapağının (6) yuvasının içine kaydırın. Ardından, ipliği iplik kılavuzlarının (7 ve 8) orta yuvasının içine kaydırın.

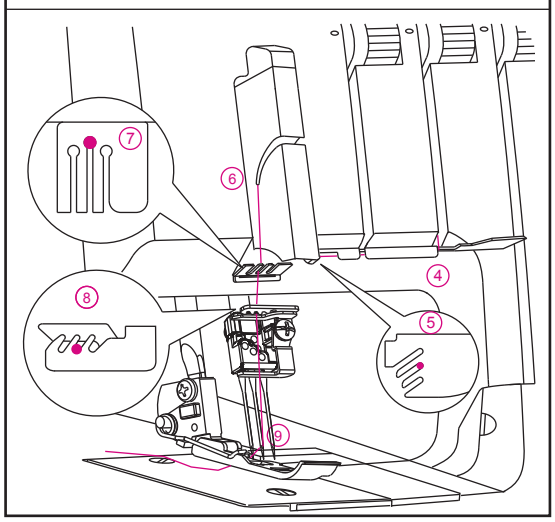

İpliği iğnenin deliğine geçirmeden önce, ipliğin, Reçme dikişi ve Zincir dikişi için kullanılan iğne klempinin alt kısmında bulunan iplik kılavuzunun önünde olduğundan emin olun.

İkili Zincir Dikişi için Önerilen Tansiyon Ayarları

İĞNE KONUMU	
DİKİŞ UZUNLUĞU	2 ~ 4

Not: * Bunlar, yalnızca önerilen tansiyon ayarlarıdır.

* Tansiyon ayarları şunlardan etkilenir;
  1) Kumaşın türü ve kalınlığı
  2) İğne boyutu
  3) İpliğin boyutu, tipi ve fiber içeriği

* İkili zincir dikişi için dikiş uzunluğu, 2mm'nin üzerinde ayarlanmalıdır.

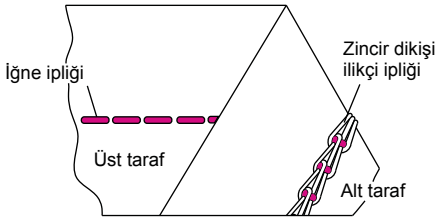

Doğru Balans

- Her tansiyon kadranını sağda gösterilen ayarlara ayarlayın ve dikişi kumaşınızın bir parçasında test edin.

Kumaş	Tansiyon Kadranı			
	Mavi	Yeşil	Kırmızı	Sarı
Orta ağırlıkta		7,0		7,5

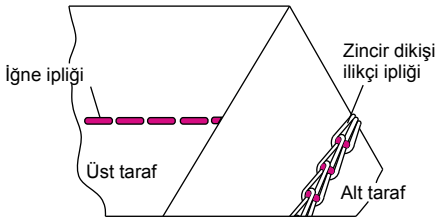

Balans Ayarı Nasıl Yapılır?

- Zincir dikişi iğne ipliğinin tansiyonu çok gevşekse;
  -İğne ipliğinin tansiyon kadranını (yeşil) daha yüksek bir numaraya çevirin.
  -Ya da zincir dikişi ilikçi ipliğinin tansiyon kadranını (sarı) daha düşük bir numaraya çevirin.

Dikiş Nasıl Dikilir?

İkili zincir dikiş, biri iğne ve bir ilikçi olmak üzere 2 iplikle dikilir.

Dikişin başı ve bitimi

- Dikiş dikmeye başlarken, iğne kumaşa girinceye kadar iplik zincirini hafifçe makinenin arkasına doğru çekin.
- Makineye iplik taktıktan sonra dikişe başlarken, bir zincir oluşturmak için artık bir kumaş parçasının üzerine 2 ~ 3 cm dikiş yapın.
- Dikişin sonunda, kumaşı hafifçe makinenin arkasına doğru çekin ve zincir oluşturun.

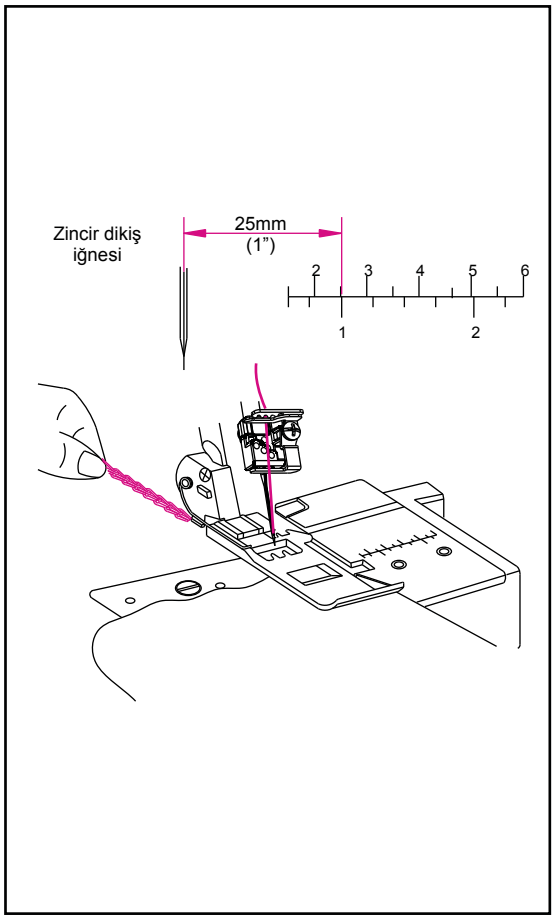

13. İPLİKLERİN DEĞİŞTİRİLME ŞEKLİ: BAĞLAMA YÖNTEMİ

- İplik tipini veya rengini değiştirmek için ipliği makaranın yakınından kesin.

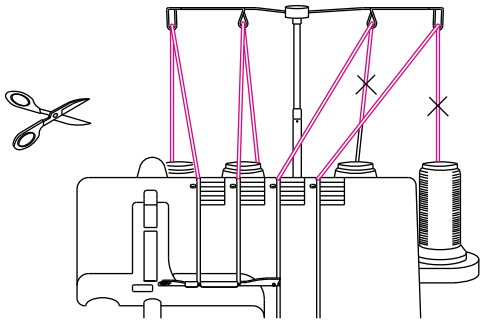

- Yeni ipliği sehpaya.
- Yeni ipliği ve eski ipliği kare düğümle birbirine düğümleyin. İplik uçlarını 2~3cm (1 inç) uzunluğunda kesin. Çok kısa kesilirse, iplikler çözülebilir.
- Düğümün sıkılığını test etmek için her iki ipliği sıkıca çekin.
- Tansiyon disklerini serbest bırakmak için Baskı ayağını kaldırın.

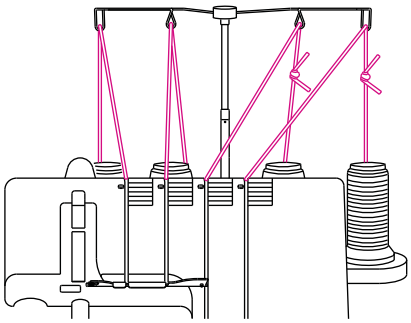

- Her seferinde bir tane olmak üzere iplikleri makine boyunca çekin.
- İplikler kolay çekilmiyorsa, iplik kılavuzlarında dolaşma ya da iplik sehpası alında halka olup olmadığını kontrol edin.
- İpliği iğneler üzerinden çekerken, düğüm iğnenin önüne geldiğinde DURUN.
- İpliği kesin ve iğneden geçirin.

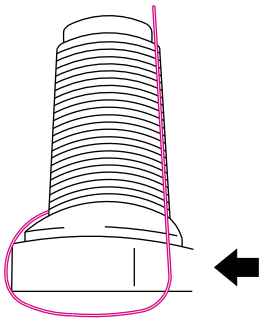

14. DİKİŞ UZUNLUĞUNUN AYARLANMASI

- Dikiş uzunluğu kadranı çoğu dikiş koşulu için “N” konumuna ayarlanmalıdır.
- Ağır kumaşlarda dikiş yaparken dikiş uzunluğunu N~4 aralığına ayarlayın.
- Hafif kumaşlarda buruşma olmadan mükemmel dikişler yapmak istiyorsanız dikiş yaparken dikiş uzunluğunu 2~N aralığına ayarlayın.

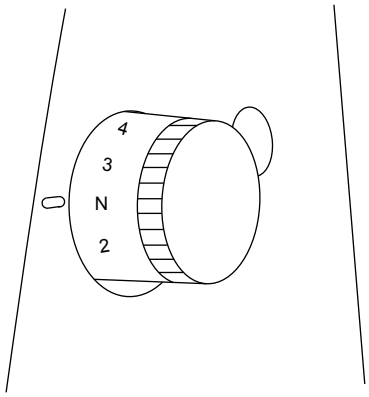

15. BASKI AYAĞININ BASINCININ AYARLANMASI

- Bu makinenin baskı ayağı basıncı, fabrikada orta ağırlıkta kumaşları dikmeye uyacak biçimde önceden ayarlanmıştır.
- Birçok materyal için, baskı ayağı basıncının ayarlanmasına gerek yoktur. Bununla birlikte, hafif ve ağır kumaşları dikerken olduğu gibi, ayarlama yapılması gereken bazı durumlar olabilir.
- Bu durumda normal için N, en düşük basınç için 1 ve en yüksek basınç için 5.
- Hafif kumaş için... Basıncı azaltın
- Ağır kumaş için... Basıncı artırın

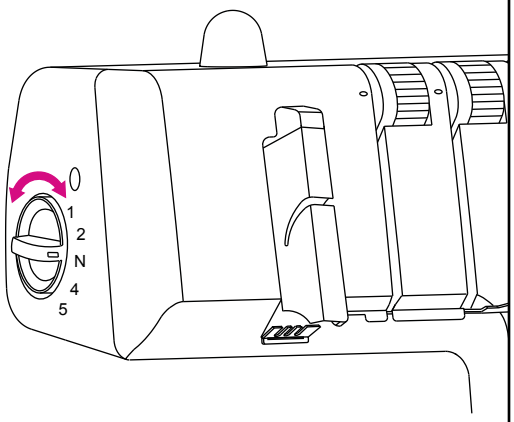

16. DİFERANSİYEL BESLEME

- Diferansiyel besleme, ön dişlilerin besleme miktarının arka dişlilere göre değiştiği durumlarda kumaşı “esneten” veya “toplayan” bir sistemdir.
- Diferansiyel besleme oranı 1:0,6~1:2,0 aralığındadır. Ayarlama, sağda resmi verilen diferansiyel besleme ayar kadranı aracılığıyla yapılır.
- Diferansiyel besleme kullanımı, esnek kumaşlarda çok etkilidir.
- “N” ayarı, diferansiyel besleme ayar kadranının 1:1 oranı ayarıdır.

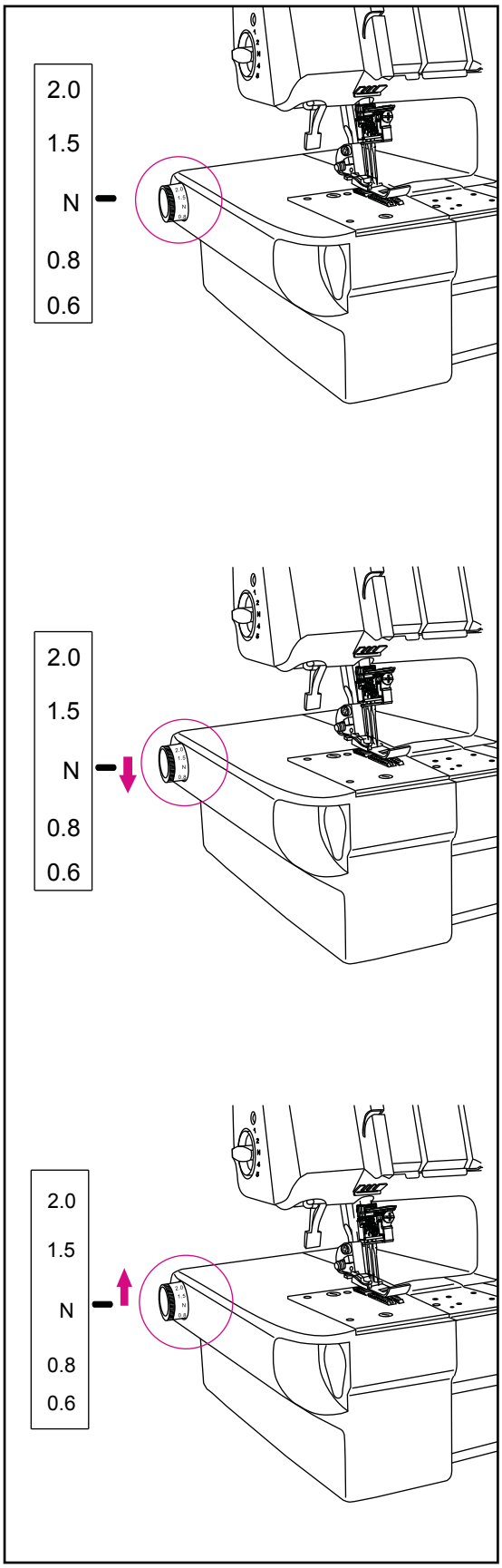

Diferansiyel besleme ayar kadranını toplamaya ayarlamak için

- Diferansiyel besleme ayar kadranını “N” ayarının üzerine ayarlayın. Ayar kadranının ayarı, istenen toplama miktarının yanı sıra, dikilmekte olan materyale bağlıdır. Bu nedenle, kadranı kumaşa uygun biçimde ayarlayın ve kumaşınızı dikmeden önce dikişi test edin.

  Not: Normal dikiş için, diferansiyel besleme ayar kadranını “N” ölçeğine ayarlayın.

Diferansiyel besleme ayar kadranını esnetmeye ayarlamak için

- Diferansiyel besleme ayar kolu düğmesini “N” ayarının altına ayarlayın.

Makineyi Temizleme

Tehlike:
Makinenizi temizlemeden önce, güç kablosunun fişini duvar prizinden çıkarın.

- İplik havlarını, kuru bir hav fırçası ile ilikçi alanından temizleyin.

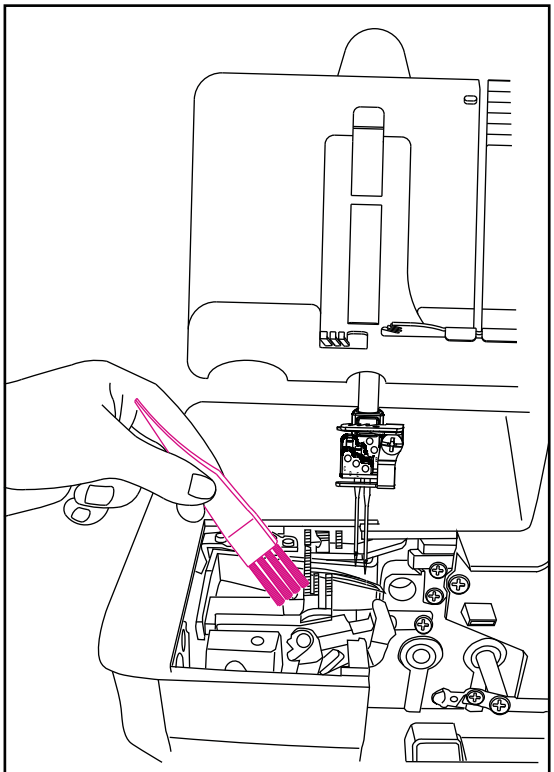

Makineyi Yağlama

Tehlike:
Makinenizi temizlemeden önce, güç kablosunun fişini duvar prizinden çıkarın.

- Şemada gösterilen yağlama noktaları düzenli aralıklarla yağlanmalıdır.

Not: Yalnızca dikiş makinesi yağı kullanın. Başka hiçbir yağ kullanmayın aksi takdirde makineniz zarar görebilir.

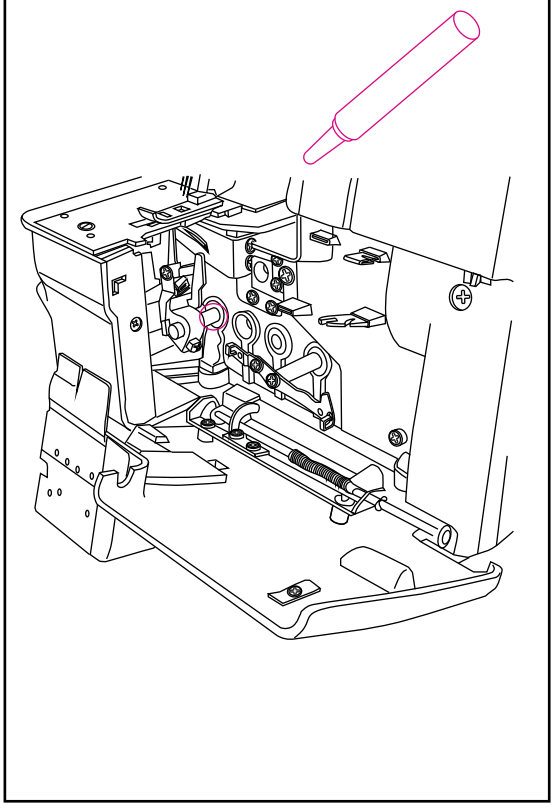

Lamba Ampulünü Değiştirme

Tehlike:
Lambayı değiştirirken daima fişi prizden çıkarın.

- Lamba ampulünü bayinizden bulabilirsiniz. Eski ampulü, bayinize götürün ve bu ampulün aynısını isteyin.

- Makinenizin elektrik plakası üzerinde gösterilen voltaj 120V ise, lamba ampulünün şu özelliklere uyup uymadığını sorun.

- Bayonet tipi: 110~120V, 15W
  - Cam: T-20
  - Lamba kapağı: E12
  - Toplam uzunluk: 48mm

- Lamba kapağı vidasını çıkarın ve kapağı hafifçe arkaya bastırırken, kapağı sola döndürün ve şekilde gösterildiği gibi makineden çıkarın. Ampulü çıkarmak için sola döndürün. Ampulü değiştirmek için, ampülü soketin içine bastırın ve sağa doğru döndürün.

Dikkat:
Yenisiyle değiştirmeden önce lamba ampulünün soğuduğundan emin olun.

Uyarı:
Güç kablosu fişini takmadan önce lamba kapağını yeniden takın.

- Makinenizin elektrik plakası üzerinde gösterilen voltaj 220-240V ise, lamba ampulünün şu özelliklere uyup uymadığını sorun.

- Edison tipi (vidalı tip): 220~240V, 15W
  - Cam: T-22
  - Lamba kapağı: E14
  - Toplam uzunluk: 56mm

- Lamba kapağı vidasını çıkarın ve kapağı hafifçe arkaya bastırırken, kapağı sola döndürün ve şekilde gösterildiği gibi makineden çıkarın. Ampulü çıkarmak için sola döndürün. Ampulü değiştirmek için, ampülü soketin içine vidalayın ve sağa doğru çevirin.

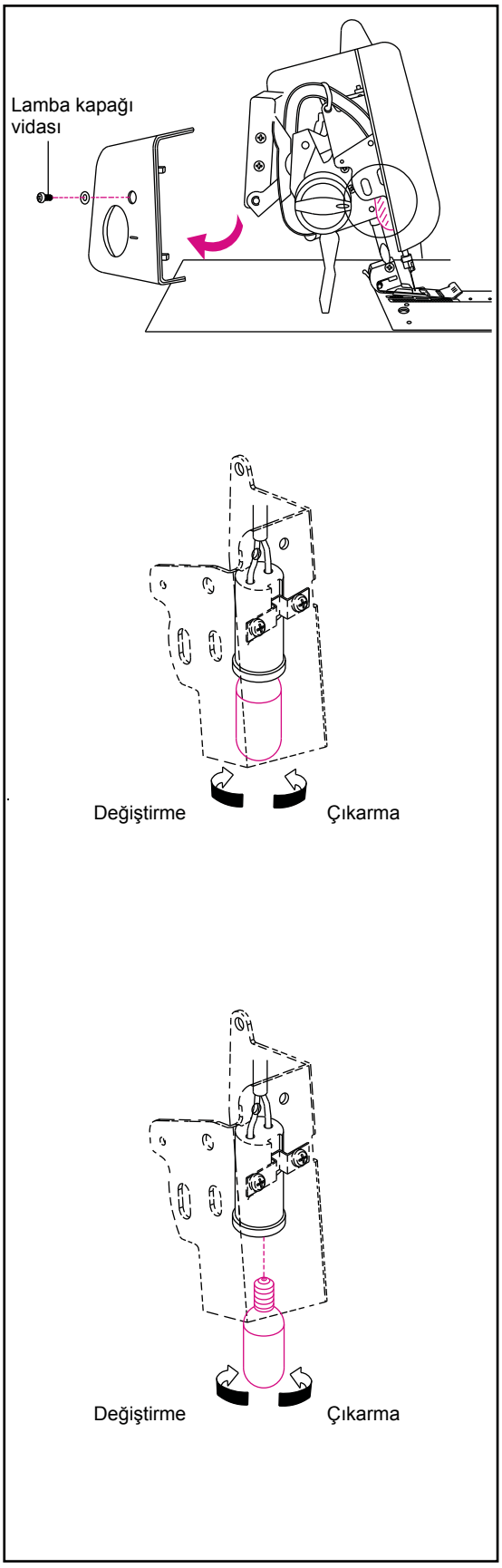

18. GEÇMELİ TİPTE BASKI AYAĞI

- Aşağıdaki geçmeli tipte baskı ayağı, bu makine için özel olarak hazırlanmış olup ilave ücretle edinilebilir.

  Not: Başka makineler için yapılmış baskı ayağını kullanmayın. Bu gibi baskı ayaklarının kullanımı, iğneye uymaz ve tehlikeli olabilir.

- Bu makinenin geçmeli tipte baskı ayağı, kolay çıkarıp takmaya olanak verir.

Dikkat:
Baskı ayağını değiştirirken güç kablosunu çıkardığınızdan veya güç düğmesini kapattığınızdan emin olun.

Çıkarma

- Baskı ayağını kaldırın ve iğne milini en yüksek konumuna yükseltin.
- Baskı ayağı milinin altında klempin arkasında bulunan kırmızı renkli kola (A) basın, baskı ayağı kaldırma kolunu En Yüksek Kaldırma konumuna yükseltin ve baskı ayağı kaldırma kolunu bu konumda tutarken baskı ayağı plakasını çıkarın.

Değiştirme

- Baskı ayağı milinin altındaki iğne plakasının üzerine baskı ayağı plakasını, menteşe pimi (C), milin yuvasına takılacak biçimde yerleştirin. Ardından baskı ayağı kaldırma kolunu alçaltın.
- Baskı ayağı plakası, baskı ayağı milinin altına yerleştirilemiyorsa, baskı ayağı kaldırma kolunu Yüksek Kaldırma konumuna yükseltin ve bunu yerinde tutarken baskı ayağı plakasını baskı ayağı milinin altına yerleştirin. Ardından baskı ayağı kaldırma kolunu alçaltın.
- Baskı ayağı kaldırma kolunu yükseltin ve baskı ayağı plakasının baskı ayağı miline düzgün biçimde takıldığından emin olun.

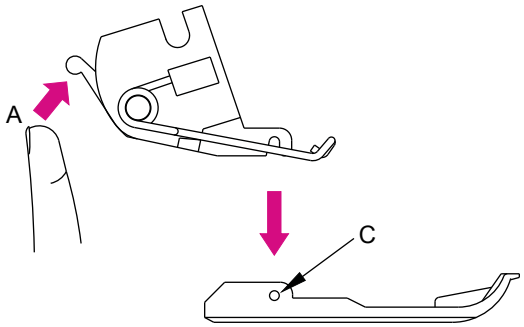

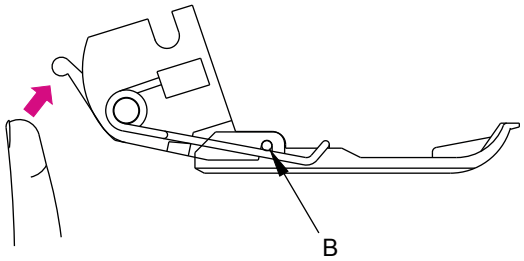

19. SORUN GİDERME TABLOSU

Sorun	Çözüm	Sayfa
Kumaş iyi beslenmiyor	- Dikiş uzunluğunu artırın. - Ağır kumaşlar için baskı ayağı basıncını artırın. - Hafif kumaşlar için baskı ayağı basıncını azaltın.	46 46 46
İğne kırılıyor	- İğneyi doğru biçimde takın. - İğne tutma vidasını sıkın. - Ağır kumaşlar için daha büyük bir iğne kullanın.	11 11 11
İplik kopuyor	- İplik geçirilen yerleri kontrol edin. - Dolaşmış ya da sıkışmış iplikleri kontrol edin. - İğneyi doğru biçimde takın. - Yeni iğne takın, takılı iğne eğilmiş ya da ucu körlenmiş olabilir. - Yalnızca yüksek kaliteli iplik kullanın. - İplik tansiyonunu gevşetin.	16-44 45 11 7 34 12,25,38,43
Dikişler atlıyor	- Yeni iğne takın, takılı iğneler eğilmiş ya da uçları körlenmiş olabilir. Yalnızca SINGER 2022 Markalı İğneleri kullanın. - İğne tutma vidasını sıkın. - İğneleri doğru biçimde takın. - İğnelerin türünü ve boyutunu değiştirin. - İplik geçirilen yerleri kontrol edin. - Baskı ayağı basıncını artırın. - Yüksek kaliteli iplik kullanın.	7 11 11 11 16-44 21 52
Dikişler düzensiz	- İplik tansiyonunda balans ayarı yapın. - Dolaşmış ya da sıkışmış iplikler açısından kontrol edin. - İplik geçirilen yerleri kontrol edin.	12,25,38,43 20 16-44
Kumaş buruşuyor	- İplik tansiyonunu gevşetin. - Dolaşmış ya da sıkışmış iplikler açısından kontrol edin. - Yüksek kaliteli hafif iplik kullanın. - Dikiş uzunluğunu azaltın. - Hafif kumaşlar için baskı ayağı basıncını azaltın.	12,25,38,43 45 52 21 21
Kumaş sıkışıyor	- Dikiş dikmeden önce ilikçi kapağını kapatın. - Dolaşmış ya da sıkışmış iplikler açısından kontrol edin. - Dikiş yapmadan önce klasik makine ile kumaşın kalın katmanlarını bastırın.	8 45
Makine çalışmıyor	- Makineyi güç kaynağına bağlayın.	8

20. GİYSİ, İPLİK VE İĞNE ARASINDAKİ İLİŞKİ

Kumaş Türü	İplik Türü	SINGER 2022 İğne
DOKUMA		
Hafif Hafif Keten, Organze, Vual, Krep, vs.	Koton: #100 İpek/Rayon: #100 Ters bükümlü iplik: #80 ~ #90 Polyester: #80 ~ #100	#12/80
Orta Ağırlıkta Muslin, Gofre Kumaş, Saten, Garbardini, Çuha, vs.	Koton: #60 ~ #80 İpek/Rayon: #50 Ters bükümlü iplik: #60 ~ #80 Polyester: #60 ~ #80	#14/90, #12/80
Ağır Kumaş Oxford, Kot, Tuvit, Serj, Fitilli Kumaş	Koton: #40 ~ #60 İpek/Rayon: #40 ~ #60 Ters bükümlü iplik: #60 ~ #80 Polyester: #50 ~ #80	#14/90
ÖRGÜ		
Triko	Ters bükümlü iplik: #80 ~ #90 Polyester: #60 ~ #80	#12/80
Jarse	Ters bükümlü iplik: #60 ~ #80 Polyester: #60 ~ #80 Koton: #60 ~ #80	#14/90, #12/80
Yün (dokuma, örgü)	Ters bükümlü iplik: #60 ~ #80 Polyester: #50 ~ #60 Yünlü naylon Yünlü Polyester	#14/90, #12/80

21. ÖZELLİK

Öğe	Özellik
Dikiş hızı	1300 spm maksimum
Diferansiyel besleme hızı	1:0,6 ~ 1:2 (diferansiyel besleme makinesi ile)
Reçme dikişi iğne kadranı	İki iğne: 2,8 mm (dar), 5,6 mm (geniş) Üçlü iğne: 5,6 mm
İğne çubuğu vuruşu	27 mm
Baskı ayağı kaldırma	4,5 mm
İğne	SINGER 2022 #90
İpliklerin sayısı	2~4
Makine boyutları (mm)	
Genişlik	360
Derinlik	290
Yükseklik	300
Ağırlık (kg)	7,3 kg

GERİ DÖNÜŞÜM

Elektrikli aletleri, ayrıştırılmamış belediye atıkları olarak atmayın, ayrı toplama tesislerini kullanın.

Mevcut toplama sistemleri ile ilgili bilgi almak için yerel yönetiminizle iletişime geçin.

Elektrikli aletler çöplüklere veya atık alanlarına atılırsa, yeraltı sularına tehlikeli maddeler sızabilir ve besin zincirine karışarak sağlığınıza ve sıhhatinize zarar verebilir.

Eski aletleri yenisiyle değiştirirken, perakendeci eski makinenizi en azından ücretsiz olarak atmak için geri alma konusunda yasal yükümlülüğe sahiptir.

Malın ayıplı olduğunun anlaşılması durumunda tüketici, 6502 sayılı Tüketicinin korunması Hakkında Kanunun 11 maddesinde yer alan;
a-) Sözleşmeden dönme, b-) Satış bedelinden indirim isteme, c-) Ücretsiz onarılmasını isteme, ç-)Satılanın ayıpsız bir misli ile değiştirilmesini isteme, haklarından birini kullanabilir.

Tüketici şikayet ve itirazlarını; yerleşim yerinin bulunduğu veya tüketici işleminin yapıldığı yerdeki Tüketici Hakem Heyetine veya Tüketici Mahkemesine başvurabilir.

TAŞIMA VE NAKLİYE SIRASINDA DİKKAT EDİLECEK HUSUSLAR:
Taşıma ve nakliye işlemini orjinal ambalajı ile yapınız. İndirme, bindirme ve taşıma sırasında ürüne maksimum dikkat gösterilmelidir. Taşıma ve nakliye sırasında ambalajın tamamen kapalı olduğundan emin olun. Ambalaja ve pakete zarar verebilecek nem, su, darbe vs. etkenlere karşı koruyunuz. Ürünün kullanım sırasında kırılmamasına, deforme olmamasına, zarar görmemesine, taşıma sırasında hasar ve arıza oluşmamasına, vurma, çarpma, düşürme vb. dış etkenler ile zarar görmemesine dikkat ediniz.

SERVİS İSTASYONLARI İLE
YEDEK PARÇA MALZEMELERİNİN TEMİN EDİLEBİLECEĞİ YERLER

NO	İL/İLÇE	UNVAN	ADRES	ALAN KODU	TELEFON
1	Adana / Ceyhan	Bilir Makina-Ümit Yaşar Bilir	B. Kırım Mah. Yaltır Cad. No: 66/A	322	613 98 16
2	Adana / Seyhan	Çelik Ticaret-Tunç Çelik	Sümer Mah. Baraj Cad. No: 55/A	322	453 68 02
3	Adana / Seyhan	Atılganlar Konf. D. T. M. Paz. San. Tic. Ltd. Şti.	Kocavezir Mah. 31. Sok. No: 45/A	322	359 58 38
4	Adana / Seyhan	Öztaşlar Konf. Mak. Teks. San. Tic. Ltd. Şti.	Kocavezir Mah. Obalar Cad. No: 46/B 1060	322 322	359 93 00 351 64 25
5	Adıyaman	Emre Makina-Sinan Demir	H. Ömer Mah. Yahya Kemal Cad No: 11	416	216 44 11
6	Afyonkarahisar	Veli Karatepe	Fakıpaşa Mah. Belediye Çarşısı 2. Kat No: C/44	272	213 36 14
7	Ağrı	Çilingir Murat-Murat Yüz	Yavuz Mah. Nevzat Güngör Cad. No: 27/A	472	216 42 88
8	Aksaray	Sinan Eroğlu	1 No.lu Hükümet Cad. No: 37	382	213 49 93
9	Amasya	Hakan Yorulmaz	Kocacık Çarşısı Bütüner Pasajı No: 23	358	218 56 67
10	Amasya / Merzifon	Hüseyin Sayın	Cami Cedit Mah. Hacırahat Cad. No: 24/A	358	513 47 57
11	Ankara / Altındağ	Gülbay Makina-Yüksel Gülbay	Hükümet Cad. OğulTürk İşhanı No: 5/20	312	311 34 14
12	Ankara / Altındağ	Ercüment Recep Özenç Özdemir Makina	Anafartalar Cad. No: 48/A	312 312	324 30 06 324 55 19
13	Ankara / Çankaya	Hayri Öztürk	İlkadım Mah. Dikmen Cad. No: 139/B	312	478 50 96
14	Ankara / Çankaya	Rahmi Delice	Esat Cad. No: 60/B	312	418 26 69
15	Ankara / Çankaya	Astaş End. Teks. Mak. İth. İhr. San. Tic. Ltd. Şti.	Necatibey Cad. Lale Sok. No: 9/21	312 312	229 55 84 231 60 19
16	Ankara / Keçiören	Şeker Ticaret-Mustafa Şeker	Kızlar Pınarı Cad. No: 193/A	312	380 23 56
17	Ankara / Kızılcahamam	Emin Elektronik M. Emin Ceylan	Karşıyaka Mah. Mezarlık Cad. No: 2	312	736 12 06
18	Ankara / Sincan	Varol Ticaret-Erdal Varol	Atatürk Mah. Melek Sok. No: 18/26	312	269 12 39
19	Ankara / Yenimahalle	Mehmet Fatih Aslantaş	İlkyerleşim Mah. 361. Sok. Güldem Sit. No: 5/1-C	312	385 19 37
20	Antalya / Alanya	Serdengeçti Elek. İbrahim Serdengeçti	Kadıpaşa Mah. Bostancı Pınar Cad. Jülide Akça Okulu Karşısı No: 10	242	511 59 99
21	Antalya / Manavgat	Oğuzhan Kocabaş	Aşağı Hisar Mah. 4605 Sok. No: 9	242	746 14 43
22	Antalya / Muratpaşa	Karagöz Makina Mehmet Karagöz	Altındağ Mah. 147. Sok. 15. Ceylan Apt. 6/A (Eski Onay Hamamı Karşısı)	242	243 49 24
23	Antalya / Muratpaşa	Akyüz Makina Tic. Ltd. Şti.	Sanayi Mah. Abdi İpekçi Cad. No: 54/C	242	345 38 77
24	Antalya / Serik	Şevket Em	Merkez Mah. Tuncer Paşa Cad. No: 3	242	722 05 77
25	Artvin	Hanımeli Çeyiz ve Dikim Filiz Keskin	Çarşı Mah. Halkevi Cad. No: 10/E	466	212 83 50
26	Aydın	Lider Soğutma-Hasan Esmer	Cuma Mah. 216. Sok. No: 1/B	-	537 951 35 34
27	Aydın / Nazilli	Mehmet Battal	Turan Mah. Atatürk Bul. No: 58/C	256	315 01 03
28	Aydın / Söke	Adnan Çam	Koyuncuoğlu Cad. Koyuncuoğlu Pasajı No: 52 Efes Sineması Karşısı	256	518 77 55
29	Balıkesir	Balkın Makina-Metin Balkın	Dumlupınar Mah. Kefen Avdan Sok. No: 15/C	266	243 49 31
30	Balıkesir / Bigadiç	Hülya Polatkan	Cami Mah. Belediye Cad. No: 18	-	546 614 46 92
31	Balıkesir / Dursunbey	Güneş Ticaret-Arif Güneş	Adnan Menderes Bulvarı No: 17	266	662 13 68
32	Bartın	Arifoğlu Mob. Tic. San. Ltd. Şti.	Kırtepe Mah. Hamam Sok. No: 3-8	378	227 31 50
33	Batman	Avni Altun-Avni Ticaret	Çarşı Mah. Bankalar Cad. No: 100	488	212 69 25
34	Bilecik	Osman Ada	İsmetpaşa Mah. İbrahim Bey Cad. No: 6	228	212 58 89
35	Bingöl	Furkan Makina Selman Cansızoğlu	Yenişehir Mah. Yeşim Sok. No: 16	426	215 01 12
36	Bolu	Hüseyin Oktay Demir Demir Makina	Tabaklar Mah. İzzet Baysal Cad. Bolubeyi Çarşısı No: 46/A	374 374	217 56 95 215 18 00
37	Burdur	Ekiciler Day. Tük. Mal. San. Tic. Ltd. Şti.	Eski Demirciler Cad. No: 7	248	233 47 34

NO	İL/İLÇE	UNVAN	ADRES	ALAN KODU	TELEFON
38	Burdur	Polat Ticaret-Hülya Polat	Burç Mah. Namık Kemal Cad. No: 14	248	233 60 97
39	Bursa / İnegöl	Akın Işık	Sinan Bey Mah. Sinan Bey Cad. No: 11/C	224	711 36 76
40	Bursa / M.Kemalpaşa	Dönmez Ticaret (Ahmet Dönmez)	Şeyh Müftü Mah. Cami Sok. Dönmez Pasajı	224 224	613 22 08 613 99 72
41	Bursa / Osmangazi	Sadullah Meriç	Fevzi Çakmak Cad. Hamurcu İş Hanı Kat: 1 No: 17	224	224 31 31
42	Bursa / Osmangazi	İlhan Oral Teks. Konf. Mak. Tic. Ltd. Şti.	Şehreküstü Mah. Ahmet Tanpınar Cad. No: 13/6	224	221 72 49
43	Bursa / Osmangazi	Galeri Tümen-Ömer Tırpan	Fevzi Çakmak Cad. Nane Sok. Kısmet İşhanı No: 3	224 224	220 48 05 220 40 18
44	Bursa / Yenişehir	Kader Al Güntekin	Ulucami Mah. Çatalçeşme Sok. No: 31	224	772 42 62
45	Çanakkale	Hanife Yapın	Kemalpaşa Mah. Tekke Sok. No: 17/B	286	212 07 80
46	Çanakkale / Ayvacık	Engin Özerden Özerden Mobilya	Ümmühan Mah. Gölcük Sok. No: 14	286	712 10 68
47	Çankırı	Rıza Öktem	Mimar Sinan Mah. Necati Asım Uslu Cad. No: 33/B	376	212 77 23
48	Çorum	Demir Makina-Murat Demir	Çepni Mah. Haritacı Osmanbey Sok. No: 10/B	364	224 28 00
49	Denizli	Damla Day. Tük. Mal. Paz. San. ve Tic. Ltd. Şti.	Kayalık Cad. Uluçarşı No: 21	258	261 38 03
50	Denizli	Sağlam İş-Ramazan Karakaş	Saraylar Mah. 512. Sok. No: 14/2	258	262 20 49
51	Denizli / Çivril	Osman Cengiz	Halkbank Karşısı 106. Sok. No: 22/A	258	713 46 36
52	Denizli / Tavas	Hamza Tenikeci-Klas Makina	Yeni Mah. Çarşı Cad. No: 18	-	532 314 05 65
53	Diyarbakır / Bağlar	Fahri Araz	Emek Cad. No: 110 Cezaevi	412	236 95 62
54	Diyarbakır / Suriçi	Şenses Ticaret-Zeki Şenses	Melik Ahmet Cad. No: 14	412	229 23 98
55	Düzce	Zeliha Özkurt	Şerefiye Mah. Şehit Ruhsar Cad. No: 10/B	380	514 97 34
56	Edirne	Can Makina (Zeki Kaynarca)	Mithatpaşa Mah. Arifpaşa Cad. No: 9/A	284	225 13 28
57	Edirne / Uzunköprü	Can Makina (Can Kaynarca)	Muradiye Mah. Yusuf Sok. Akyuva Psj. No: 3	284	513 70 71
58	Elazığ	Evge Ticaret-Mehmet Güler	İzzet Paşa Mah. Şehit Yüzbaşı Tahir Cad. No: 12	424	218 12 04
59	Erzincan	Levent Tic. (Levent Kaya)	Ordu Cad. Uzun Çarşı Zemin Kat. No: 20	446	223 84 87
60	Erzincan	Mustafa Süme-Aknakış Makina	Hükümet Cad. Gemi İş Merkezi No: 70	446	214 29 57
61	Erzurum / Yakutiye	Teyfik Burak Bıçakçıoğlu	Taşmağazalar Arkası Cedit Cad. No: 34	442	213 00 50
62	Erzurum / Yakutiye	Ünlü Makina Oğuzhan Kısaoğlu	Kaledibi Belediye Mağazaları No: 48	442	213 62 10
63	Eskişehir / Odunpazarı	Kartaler Ticaret-Azime Kartaler	Hamamyolu Cad. Kireççiler Sok. No: 8/A	222	231 48 35
64	Gaziantep / Nizip	Çapan Teknik-Murtaza Çapan	Cumhuriyet Mah. Mermer Sok. No: 33/A	342	518 37 96
65	Gaziantep / Şahinbey	Metinel Ticaret-Metin Demirel	Hürriyet Cad. No: 29/5	342	231 08 65
66	Gaziantep / Şehitkamil	Kalkan Makina İbrahim Kalkan	Yeşilova Mah. Girne Cad. No: 49/A	342	324 43 92
67	Giresun	Ferhat Ayar	Gazi Cad. Çinili Çarşı No: 151/09	454	212 41 63
68	Hakkari	Feyzullah Tekçe	Kayacan Cad. Tekçe Apt. Kat.1 No: 2	438	211 58 59
69	Hatay	Orhan Ezgi	Ulucamii Mah. Bekir Sıtkı Kunt Cad. No: 56	326	216 15 91
70	Hatay / İskenderun	Hocam Halı Mobilya-Jale Sarı	Raifpaşa Cad. 105. Sok. No: 41	326	614 50 59
71	Hatay / İskenderun	Şerafettin Yetkin	Çay Raifpaşa No: 88/A	326	614 32 96
72	Hatay / Kırıkhan	Necati Ezgi-Seren Makina	Barbaros Mah. Boztepe Cad. No: 17/B	326	344 32 49
73	Isparta	Bilgili Ev Alet. ve Teks. San. Tic. Ltd. Şti.	Yayla Mah. 1602 Sok. No: 46 Fatih Çarşısı	246 246	232 30 75 218 11 65
74	İstanbul / Bahçelievler	Hisar Ev Aletleri Tic. San. Ltd. Şti.	Çamlık Cad. Bankacılar Sok. No: 15 Dükkan 3	212 212 212	642 73 66 575 38 45 554 71 86
75	İstanbul / Bahçelievler	Öykü Ticaret-Deniz Lüle	Fetih Cad. 4. Sok. No: 10 Şirinevler	212	552 44 92
76	İstanbul / Bakırköy	Hakan Batur	İstanbul Cad. Güven Pasajı No: 41/34	212 212	571 39 96 543 52 72
77	İstanbul / Esenler	Fazlı Beysülen	Menderes Mah. 378. Sok. No: 3	212 212	568 90 35 568 04 53
78	İstanbul / Fatih	İrfanoğulları Mak. San. ve Tic. Ltd. Şti. 2	Hacı Kadın Mah. İmç. Blokları 2. Blok No: 2345 Unkapanı	212 212	526 28 58 526 28 59

NO	İL/İLÇE	UNVAN	ADRES	ALAN KODU	TELEFON
79	İstanbul Gaziosmanpaşa	Süleyman Sancaklı	Sultançiftliği Mah. 20. Sok. No: 8/A	212	476 76 15
80	İstanbul Gaziosmanpaşa	Mitos Makina Necati Kıyauman	Hürriyet Mah. 283. Sok. No: 5/A	212	537 50 35
81	İstanbul / Kadıköy	Öz Makina-Binnaz Yalçınkaya	Kaptan Arif Sok. No: 61 D: 1/A Kazasker	216	363 50 65
82	İstanbul / Kağıthane	Yaylı Makina-İmdat Yaylı	Sanayi Mah. Sultan Selim Cad. Gökyüzü Sok. No: 8 4. Levent	212 212	268 18 36 324 71 53
83	İstanbul Küçükçekmece	İrfanoğulları Mak. San. ve Tic. Ltd. Şti.	Halkalı Cad. Kartaltepe Mah. No: 44 Sefaköy	212 212	592 13 48 580 24 39
84	İstanbul / Maltepe	Akçay Makina Nizamettin Akçay	Bağlarbaşı Mah. Bağdat Cad. No: 146/08	216 216	399 44 67 441 88 55
85	İstanbul / Pendik	Hak-Işık Day. Tük. Mal. San. Tic. Ltd. Şti.	Yeni Mah. Plevne Cad. T. Blok D.1	216	491 02 72
86	İstanbul / Şişli	Güven Ticaret-Şefika Şanlıer	Cumhuriyet Mah. Halaskargazi Cad. Asmakat No: 65 Pangaltı	212	259 37 20
87	İstanbul / Ümraniye	Hak-Işık Day. Tük. Mal. San. Tic. Ltd. Şti. 2	Sütçü Cad. No: 37	216	328 69 61
88	İstanbul / Ümraniye	Özdemir Makina Tuncay Özdemir	Necip Fazıl Mah. Alemdağ Cad. Sultan Veled Sok. No: 3/B	216	499 00 77
89	İstanbul / Ümraniye	Sandom Makina-Dursun Uzun	İstiklal Mah. Zafer Sok. No: 19/B	216	316 09 04
90	İstanbul / Üsküdar	Hasan Mustafa Toprak Toprak Ticaret	Eskitoptaşı Cad. No: 129-2	216 216	310 37 67 553 32 66
91	İzmir / Bergama	Öney Ticaret-Necati Öney	Barbaros Mah. Kasapoğlu Cad. No: 50	232	633 15 40
92	İzmir / Bornova	Mustafa Kasap	Mustafa Kemal Cad. No: 147 D.1-B	232	388 21 91
93	İzmir / Gaziemir	Yancı Makina-Ayşe Yancı	Atıfbey Mah. 6 Sok. No: 24/A	232	252 13 43
94	İzmir / Karşıyaka	Yılmaz Makina-Yılmaz Kasap	Anadolu Cad. No: 547/A	232	330 97 40
95	İzmir / Konak	Mustafa Kahraman Samka Makina	İnönü Caddesi No: 21/E Altıntaş	232	256 46 47
96	İzmir / Menemen	Özer Kurtoğlu-İleri Bilgisayar	Esatpaşa Atatürk Cad. No: 58/A	232	831 60 51
97	İzmir / Ödemiş	Mehmet Yapa	Akıncılar Mah. Hürriyet Cad. Güngelen Psj. No: 14-Z	232	544 21 31
98	Kahramanmaraş	Çalkaya D. T. M. Gıda San. ve Tic. A.Ş.	İsmet Paşa Mah. Trabzon Cad. İl Özel İdare İş Merkezi Zemin Kat No: 4-5	344 344	221 70 99 221 24 53
99	Kahramanmaraş	Sarıgül Tic. (Fatih Terliksiz)	İsmetpaşa Mah. Aras Galeria Girişi No: 70	-	543 959 10 58
100	Kahramanmaraş Elbistan	Bilal Boyraz	Güneşli Mah. G.M.K. Cad.	344	415 16 19
101	Karabük	Tennur Asmaz Kebeci	PTT Cad. Kartaltepe Yokuşu No: 5	370	424 32 09
102	Karaman	İklim Soğutma-Emrah Yılmaz	Kirişçi Mah. Kemal Kaynaş Cad. No: 9/A	338	212 47 48
103	Kastamonu	Erdoğan Uğuz	Hepkebirler Mah. İnönü Cad. 5/A	366	214 11 99
104	Kastamonu / Tosya	Abayın Day. Tük. Mal. İnş. Malz. Paz. San. Tic. Ltd. Şti.	Kargı Mah. Mutaflar Çarşısı No: 15	366	313 10 40
105	Kayseri / Melikgazi	Önder Mak. Anah. Keziban Deveci	Bankalar Cad. No: 16	352 352	222 15 99 231 88 06
106	Kayseri / Melikgazi	Feniş Day. Tük. Mal. San. Tic. Ltd .Şti.	Millet Cad. No: 28	352 352	231 45 71 231 19 53
107	Kırıkkale	Şemsettin Koyuncu	Barbaros Hayrettin Cad. No: 43/E	318	218 71 08
108	Kırklareli	Şenol Makina Ticaret Erkan Şenol	Dereüstü Oymakbey Sok. Duygu Kent Sitesi B Blok Zemin Kat	288	214 94 02
109	Kırklareli / Lüleburgaz	Akkan Ticaret-Bekir Kan	Yıldırım Mah. Turgutbey Cad. No: 59	288	412 10 51
110	Kırşehir	Murat Sacak	Yeni 2. Çarşı Devamı Hangül İşhanı No: 36	386 386	214 16 64 214 16 14
111	Kocaeli	Demir Teknik-Nurettin Demir 2	Karabaş Mah. İstiklal Cad. No: 131/B	262	323 41 11
112	Kocaeli / Derince	Demirkan Ticaret Hatice Demirkan	Çenedağ Mah. Denizciler Cad. No: 72/E	262	223 18 99
113	Kocaeli / Gebze	Hilal Makina-Mustafa Şengül	Hacı Halil Mah. Şehit Numan Dede Cad. 1203 Sok No: 5/D	262	643 38 91

NO	İL/İLÇE	UNVAN	ADRES	ALAN KODU	TELEFON
114	Kocaeli / Gölcük	Demir Teknik-Nurettin Demir	Merkez Mah. 67 Sok. No: 6/4	262	414 45 06
115	Konya / Ilgın	Gezginler Day. Tük. Mal. Tic. Ltd. Şti.	Eski Otogar Yanı No: 10	332	881 34 34
116	Konya / Karatay	Mehmet Yanıyor	Kasapsinan Mah. İstanbul Cad. No: 193/B	332 332	350 60 48 353 43 78
117	Konya / Karatay	Pişkinler Mot. ve Ev Cih. Tic. A.Ş.	Şerafettin Cad. No: 6/A	332 332	352 63 63 353 54 55
118	Konya / Meram	Yücetaş Makina-Asaf Yücetaş	Kunduracılar İçi Kömürcüler Sok. No: 15	332	351 10 04
119	Konya / Seydişehir	Meydan Ticaret Necmettin Tüfekçi	Uludağ Cad. No: 26	332	582 12 81
120	Kütahya	M. Baha Kahvecioğlu	Eski Hükümet Cad. No: 60/A	274	216 31 72
121	Kütahya	Mimoza Nakış Zeynep Uyanıker	Balıklı Mah. Cumhuriyet Cad. Akdemirler İş Hanı No: 84	274 274 274	212 38 98 226 18 35 224 64 21
122	Kütahya / Tavşanlı	İsmail Akarçay	Durak Mah. İkizler Sok. No: 8	274	614 26 87
123	Malatya	Necati Dinç Day. Tük. Mal. San. Tic. Ltd. Şti.	Fizuli Cad. No: 6 Osmanlı Bankası Karşısı	422	321 13 57
124	Malatya	Erbem Mekanik-Erol Erdem	Cevheriyezade Mah. Mücelli Cad. Kozkökü Sok. No: 12/B	422	326 32 98
125	Manisa / Akhisar	Semih Özgen	Merkez Çarşı 124 Sok. No: 18	236	414 72 58
126	Manisa / Alaşehir	Mustafa Yaslı	5 Eylül Mah. Kuyucak Cad. No: 23	-	536 486 16 46
127	Manisa / Demirci	Mehmet Şengel Manolya Dikimevi	Hacı Hasan Mah. Hükümet Cad. No: 6	236	462 46 22
128	Manisa / Soma	Net-San Elek. Mak. San. Tic. Ltd. Şti.	Kurtuluş Mah. Yeşil Tuna Sok. No: 20	236	613 57 45
129	Mardin / Kızıltepe	Gökhan Makina-Gökhan Key	Yeni Mah. Özmühürdaroğlu Pasajı No: 40	482	312 68 08
130	Mardin / Midyat	İsmen Arı-İdeal Makina	Yunus Emre Mah. İskenderun Cad. No: 87/B Estel	482	462 35 07
131	Mardin / Nusaybin	Danışman Tic. Mot. Araç. Teks. İth. İhr. Ltd. Şti.	Yeşilkent Mah. Lozan Cad. No: 98	482	415 78 15
132	Mersin / Akdeniz	Mil Ticaret-Aziz Mil	Kuvai Milliye Cad. Çankaya Mah. Sevindik İşhanı No: 51/34	324	237 50 89
133	Mersin / Anamur	Abdullah Nail Şeref	Saray Mah. 212 Sok. No: 11/A	324	814 11 10
134	Mersin / Tarsus	Abdülrezzak Dündar	Küçük Minare Cami Bitişiği Halit Aslan Pasajı Bodrum Kat No: 4	324	624 65 34
135	Mersin / Tarsus	Fatma Kaya	Y.Ömerli Mah. Seçkin Cad. No: 17/B	324	624 10 50
136	Muğla	Gün Teknik-Yılgör Çelen	Orhaniye Mah. 1. Nolu Sok. No: 9/B	252	212 81 90
137	Muğla / Bodrum	Cemaleddin Şahin	Bahçelievler Mah. Karcı Cad. No: 6/C Turgutreis	-	542 336 87 85
138	Muğla / Fethiye	Taşçılar Tur. Tic. Ltd. Şti.	Taşyaka Mahallesi 136. Sokak No: 15	252	614 34 52
139	Muğla / Milas	Çorbacıoğlu Day. Ev Alet. Mot. Ar. İnş. Tur. San .Tic .Ltd.	Cumhuriyet Cad. No: 52	252	512 29 42
140	Muğla / Ortaca	Mehmet Collu	Merkez Mah. Akasyalar Cad. 169 Sok. No: 14	252	282 58 75
141	Muğla / Yatağan	Özgür Gencin	Yeni Mah. İnönü Bulvarı No: 48/E	252	572 23 37
142	Muş	Kenan Türk	Bahçelievler Bahar 2 Kooparatifi Altı	436	212 68 40
143	Niğde	Atılım Tic.-Gündüz Tokmak	Paşakapı Cad. Soyer Sok.	388	233 80 85
144	Ordu	Ahmet Şahin	Düz. Mah. Alanlararası Sok. No: 1	452	214 13 69
145	Ordu / Fatsa	Karamustafa Ticaret Zekiye Hamzaçebi	Mustafa Kemal Paşa Mah. Reşadiye Cad. No: 8	452	423 16 36
146	Osmaniye	Halil Bozduğan	İstiklal Mah. 5009 Sok. No: 15	328	812 91 22
147	Rize	Serdar Ensonra	Tophane Mah. Koçker Cad. No: 5 Rize	464	214 32 96
148	Sakarya	Erdoğan Şimşek-Ada Makina	Cumhuriyet Mah. Bahçıvan Sk. No: 3/C	264	282 33 46
149	Sakarya / Akyazı	Saray Mobilya-(Avni Dursun)	PTT Sok. No: 3/16	264	418 36 83
150	Samsun / Bafra	Doğanay Makina Fatmagül Şavkın	Çilhane Mah. Şehit Ayhan Kalkan Sok. No: 5	362	543 99 73
151	Samsun / Bafra	Süleyman Badur	Çilhane Mah. Alaçam Cad. No: 56	-	535 972 13 67

NO	İL/İLÇE	UNVAN	ADRES	ALAN KODU	TELEFON
152	Samsun / Çarşamba	Atilla Telci	Orta Mah. Sofuğlu Cad. No: 3/A	362	833 50 43
153	Samsun / İlkadım	Alper Altuncuoğlu	Ulugazi Mah. Bora Sok. İlkadım Müftülüğü Karşısı N: 8/A	362	431 13 74
154	Samsun / İlkadım	İkizler Konf. Mak. ve Malz. San. Tic. Ltd. Şti.	Pazar Mah. Müftü Sok. Aydın Apt. No: 13/A	362	432 00 40
155	Samsun / Vezirköprü	Mustafa Keskiner	Orta Cami Civarı Beyazlar Çarşısı No: 12	362	647 11 58
156	Siirt	İrfan Işıktaş	Batı Mah. Cumhuriyet Caddesi No: 12	484	223 41 03
157	Sivas	Korkudan Makina-Akif Korkudan	Sirer Cad. Sirer Pasajı No: 21	346	221 38 12
158	Sivas	Özkeleş Ticaret-Ahmet Özkeleş	Sirer Cad. Hoca İmam Sok. No: 6/A	346	223 82 75
159	Sivas / Kangal	Beşir Şahin	Adliye Karşısı Çarşı İçi No: 15	346	457 23 23
160	Şanlıurfa	Akkaya Pazarlama-Ömer Akkaya	12 Eylül Cad. No: 65/A	414	215 16 26
161	Şanlıurfa / Siverek	İmam Tınığ	Haliliye Mah. Kale Boğazı Cad. No: 81	414	552 40 66
162	Şırnak / Cizre	Nefidet Arısoy	Dağkapı Mah. Nesimi Cad. No: 17/B	486	616 68 89
163	Tekirdağ	Ali Karpat	Kolordu Cad. No: 67/A	282	261 15 98
164	Tekirda / Çorlu	Ayşe Yaşar	Reşadiye Mah. Şehit Teğmen Eroğlu Sok. No: 18/B	-	536 899 98 27 532 746 24 54
165	Trabzon	Makina Ticaret-Ömer Yılmaz	İskenderpaşa Mah. Çömlekçi Yokuşu No: 22/B	462	321 68 70
166	Uşak	Cevher Makina Aynur Cevher (Cemil Cevher)	Köme Mah. 2. Cansel Sok. No: 2/C	276	215 98 36
167	Uşak	Erol Demir	Durak Mah. Fatih Cad. No: 10	276	223 68 86
168	Van	Fahrettin Akcan	Cumhuriyet Cad. Alçekiç Pasajı No: 7 Kat. 2	432	214 22 62
169	Van	Simge D.T.M. Zafer Büyükaslan	Atatürk Cad. No: 26	- -	506 318 43 43 535 584 35 35
170	Yalova	Şenler Gıda İnş. Tah. Ltd. Şti.	Fatih Cad. No: 15/A	226	812 81 60
171	Yozgat / Sorgun	Veli Pınarcı	Atatürk Bul. No: 25/A	354	415 13 84
172	Zonguldak	Cemal Bekar	M.Paşa Mah. Şemsi Denizer Sok. Geredelioğlu İş Hanı No: 16	372	251 48 51

14T970C

SINGER®

www.singer.com.tr

Danışma Hattı: 444 00 09

ÜRETİCİ/İHRACATÇI FİRMA:

SINGER SOURCING LTD için
TSANG YU INDUSTRIAL CO., LTD 1F, NO. 11, LANE125, SEC. 1,
KUO KANG ROAD, TA-LI CITY, TAICHUNG HSIEN,
TAIWAN R.O.C. **tarafından üretilmiştir**
Tel: 0065 6294 7336
Fax: 0065 6294 7275

İTHALATÇI FİRMA:

SİNGER DİKİŞ MAKİNALARI TİCARET ANONİM ŞİRKETİ
AYDINEVLER MAH. SANAYİ CAD.
NO:3 CENTRUM İŞ MERKEZİ 34854
KÜÇÜKYALI, MALTEPE - İSTANBUL
TURKEY
TEL: (0216) 519 98 98
FAX: (0216) 519 96 93

Kullanım Ömrü: 10 Yıl

"Cihazınızın Gümrük ve Ticaret Bakanlığı tarafından tespit ve ilan edilen kullanım ömrü (cihazın fonksiyonlarını yerine getirebilmesi için gerekli yedek parça bulundurma süresi) 10 yıldır."